PRAXISDIENST
Material Médico desde 1953
¡Ordene aquí!

DermLite® DL3N

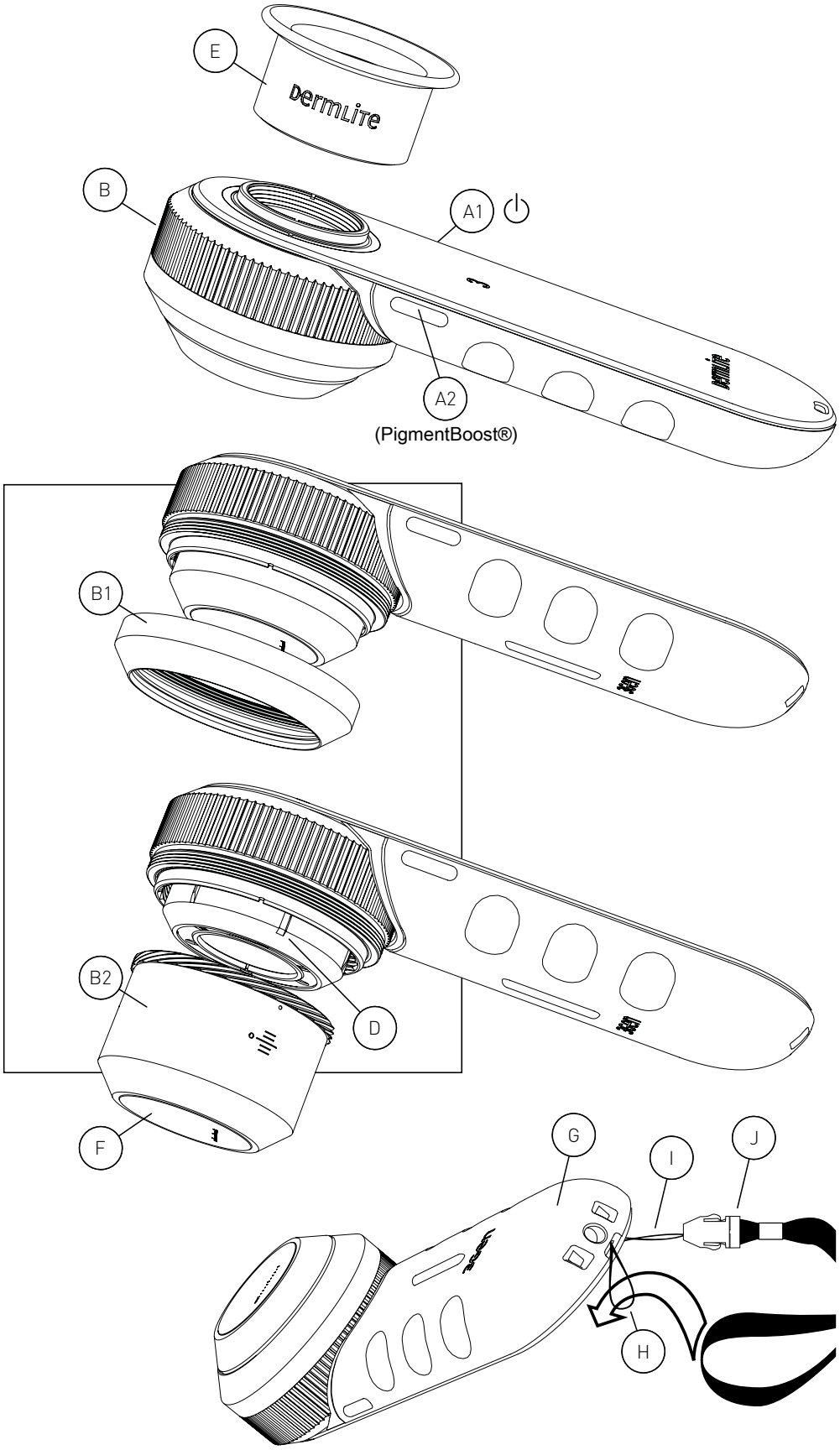

REF DL3N

©2023 by DermLite LLC | 01 May 2023 | DL3N-1701I

Instrucciones

Uso previsto
Este dispositivo está diseñado para fines médicos para iluminar superficies corporales. Se utiliza para el examen visual no invasivo de piel intacta.

Este producto que funciona con baterías está diseñado para un examen externo solo en centros de salud profesionales por profesionales médicos.
Compruebe el correcto funcionamiento del dispositivo antes de usarlo! No utilice el dispositivo si hay signos visibles de daños
PRECAUCIÓN: no mire directamente a la luz LED. Los pacientes deben cerrar los ojos durante los exámenes.
En caso de un incidente grave con el uso de este dispositivo, notifique a DermLite inmediatamente y, si así lo exige la normativa local, a su autoridad sanitaria nacional.
PRECAUCIÓN: no use el dispositivo en áreas de riesgo de incendio o explosiones (por ejemplo, en entornos ricos en oxígeno).
ADVERTENCIA: Este producto puede exponerlo a sustancias químicas como el cloruro de metileno y el cromo hexavalente, que el estado de California reconoce como causantes de cáncer o toxicidad reproductiva. Para obtener más información, visite www.P65Warnings.ca.gov.
Compatibilidad electromagnética
Este dispositivo cumple con los requisitos de nivel de emisiones e inmunidad EMC de la norma IEC 60601-1-2: 2014. Las características de emisión de este equipo lo hacen adecuado para su uso en entornos de atención médica profesional y residencial (CISPR 11 Clase B). Este equipo ofrece protección adecuada para el servicio de comunicación por radio. En el raro caso de interferencia en el servicio de comunicación por radio, el usuario podría necesitar tomar medidas de mitigación, como reubicar o reorientar el equipo. ADVERTENCIA: Debe evitarse el uso de este equipo adyacente o apilado con otro equipo, ya que podría provocar un funcionamiento incorrecto. Si dicho uso es necesario, este equipo y el otro equipo deben observarse para verificar que están funcionando normalmente.
ADVERTENCIA: El uso de accesorios distintos a los proporcionados por el fabricante de este equipo podría provocar un aumento de las emisiones electromagnéticas o una disminución de la inmunidad electromagnética de este equipo y un funcionamiento incorrecto.
ADVERTENCIA: Los transmisores de RF portátiles no deben usarse a menos de 30 cm (12 pulgadas) de cualquier parte del dispositivo. De lo contrario, podría producirse una degradación del rendimiento de este equipo.

IMPORTANTE: antes del uso inicial, por favor, cargue la batería interna de iones de litio. Consulte la sección “Batería y carga” para más detalles

DermLite DL3N es un dermatoscopio de bolsillo compatible con teléfonos inteligentes destinado a exámenes cruzados y no polarizados de lesiones cutáneas. Una lente 10x de alta calidad con excelente corrección de color y distorsión de imagen reducida produce una imagen rica en detalles.

Sostenga su dermatoscopio DermLite DL3N aproximadamente 25 mm (1 ”) sobre el área de la piel, con los LED dirigidos en la dirección de la lesión a examinar. Mantenga presionado el botón (A1) durante aproximadamente 1 segundo para activar el modo de polarización cruzada. Un toque rápido del mismo botón alterna entre los modos polarizados y no polarizados. La iluminación adicional de PigmentBoost® se puede activar mediante el botón izquierdo (A2).
Mire a través de la lente con su ojo colocado a unos 25-100 mm (1-4 ”) por encima de la lente. Acerque o aleje el dispositivo de la piel para enfocar. Para la dermatoscopia con contacto con la piel, extienda el espaciador girando el Dial de enfoque (B). Para apagar su DermLite, mantenga presionado el botón de encendido durante aproximadamente 1 segundo.

Retirar el espaciador
Desenrosque el anillo de retención (B1) y gire el dial de enfoque (B) hasta que el espaciador (B2) caiga. Para volver a colocar el espaciador, deslice sus tres clavijas a través de las tres muescas (D) y gire suavemente el dial de enfoque hasta que el espaciador vuelva a introducirse. Vuelva a colocar el anillo de retención.

Ocular
Para reducir los reflejos internos y mejorar el contraste de la imagen, coloque el ocular opcional en el hilo de 28 mm (E).

Fotografía.
Los adaptadores DermLite para dispositivos móviles y cámaras (se venden por separado) están diseñados para conectarse a la rosca de 28 mm (E). Para aceptar los adaptadores DermLite MagnetiConnect®, fije el anillo de acero incluido a la rosca de 28 mm. Antes de tomar imágenes, limpie la placa frontal (F) y extienda el espaciador a la posición “0”.

Batería y carga
PRECAUCIÓN: este dispositivo utiliza una batería especializada de iones de litio de 3.7V 1250 mAh, la cual solo puede ser adquirida en DermLite o en un distribuidor autorizado de DermLite. En ningún caso debe usar otra batería que no sea la diseñada para esta unidad. Hacerlo podría dañarla.
Antes de usar este dispositivo, inserte el enchufe de alimentación de 110V-220V en un tomacorriente y el otro extremo en la parte posterior de la base de carga. Coloque la base de carga en una superficie nivelada. Coloque el dispositivo en la base de carga y el “3” se iluminará en rojo para indicar que se está cargando. Cuando está completamente cargado, el “3” se vuelve verde y el dispositivo permitirá hasta 2 horas de funcionamiento continuo. Cuando queda menos del 25% de duración de la batería, el “3” se vuelve naranja.
La capacidad de la batería disminuye después de años de uso. Para reemplazar la batería, deslice el mango de goma (G) hacia atrás y completamente fuera del dispositivo. Desconecte el pequeño enchufe blanco de la batería y retire la batería. Inserte una batería nueva y vuelva a conectar el enchufe de la batería. Deslice el mango de goma de forma segura en el dispositivo.

Solución de problemas
Por favor, consulte www.dermlite.com para obtener la información más actualizada sobre resolución de problemas. Si su dispositivo requiere servicio técnico, visite www. dermlite.com/service o contacte a su distribuidor local de DermLite.

Cuidado y mantenimiento
ADVERTENCIA: no se permite la modificación de este equipo.
Su dispositivo está diseñado para un funcionamiento sin problemas. Las reparaciones deben ser realizadas únicamente por personal de servicio calificado.

Antes de usarlo en un paciente, el exterior de su dispositivo (excepto las partes ópticas) puede limpiarse con alcohol isopropílico (70% vol.). La lente debe tratarse como un equipo fotográfico de alta calidad y debe limpiarse con un equipo de limpieza de lentes estándar y protegerse de productos químicos nocivos. No utilice productos de limpieza abrasivos ni sumerja el dispositivo en líquido. No esterilizar en autoclave.

Garantía: 5 años para piezas y mano de obra. La batería tiene una garantía de 1 año.

Desecho
Este dispositivo contiene componentes electrónicos y una batería de iones de litio que deben ser desmontados para su desecho, así como podrían no ser desechados junto a la basura doméstica general. Por favor, consulte la normativa local asociada a la eliminación de residuos.

Este conjunto incluye:
DermLite-Dermatoscope (28 LED, lente 10x de 25 mm, iluminación polarizada cruzada y no polarizada, PigmentBoost, separador de placa frontal retráctil con retícula de 10 mm), base de carga, estuche de cuero, ocular de 28 mm, cordón

Descripción técnica
Visite www.dermlite.com/technical/ o póngase en contacto con su distribuidor local de DermLite.

©2023 by DermLite LLC | 01 May 2023 | DL3N-1701I (*Spanish*)