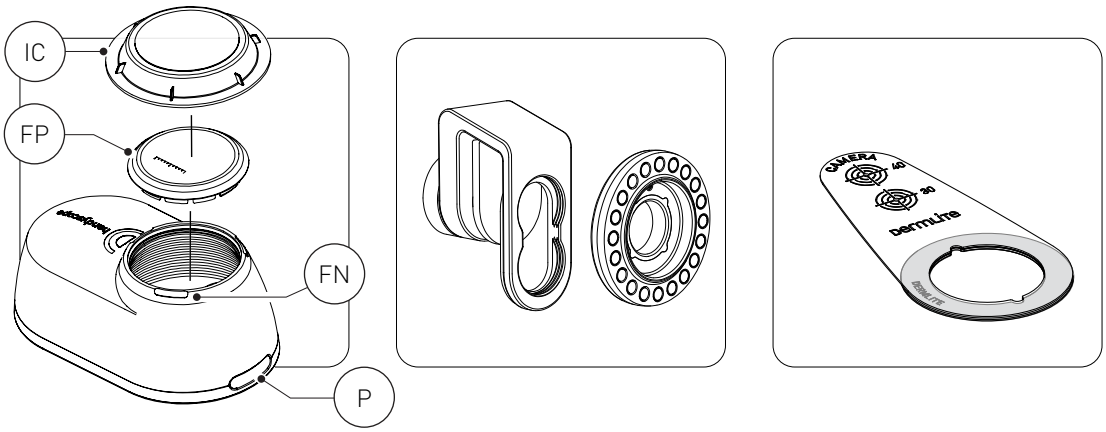

DERMLITE handyscope

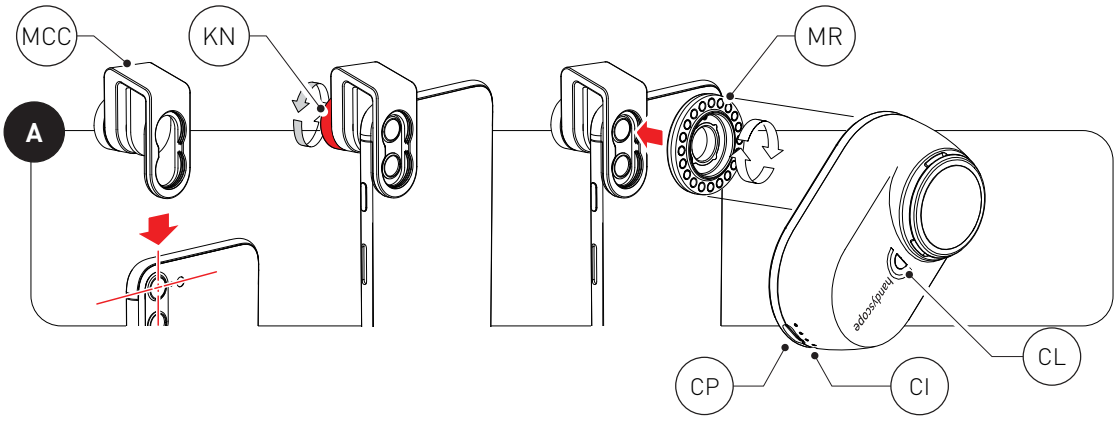

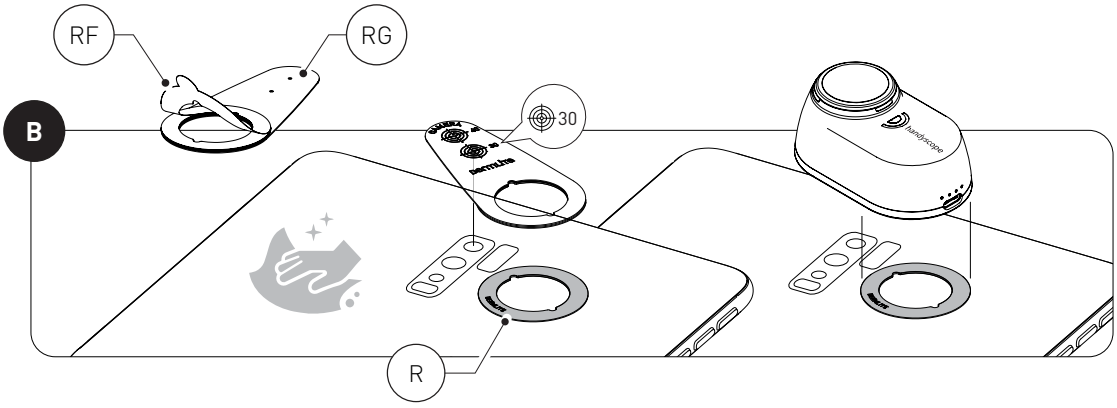

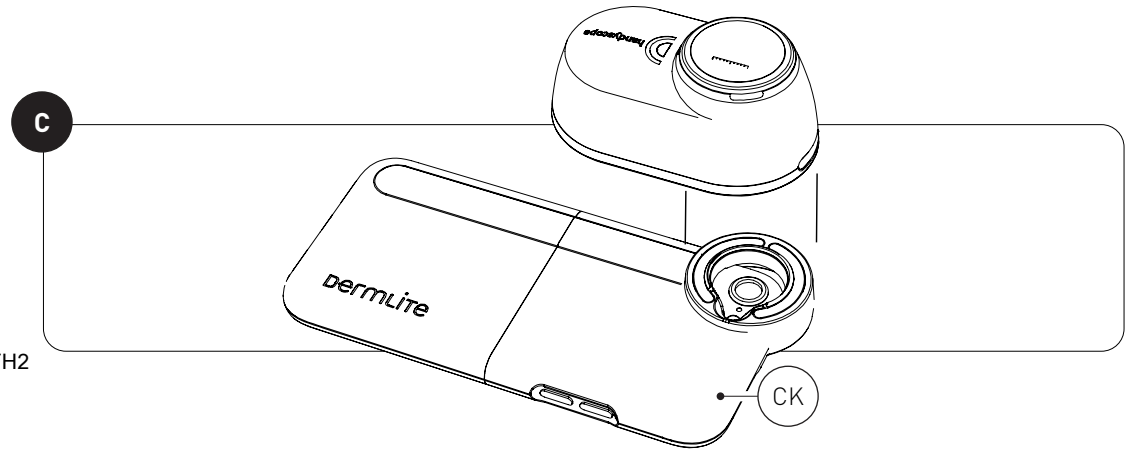

REF FFH2

©2023 by DermLite LLC | 01 May 2023 | FFH2-1701J

PRAXISDIENST
Material Médico desde 1953
¡Ordene aquí!

Instrucciones

Uso previsto
Este dispositivo está diseñado para fines médicos para iluminar superficies corporales. Se utiliza para el examen visual no invasivo de piel intacta.

Este producto que funciona con baterías está diseñado para un examen externo solo en centros de salud profesionales por profesionales médicos. Compruebe el correcto funcionamiento del dispositivo antes de usarlo! No utilice el dispositivo si hay signos visibles de daños
PRECAUCIÓN: no mire directamente a la luz LED. Los pacientes deben cerrar los ojos durante los exámenes.
En caso de un incidente grave con el uso de este dispositivo, notifique a DermLite inmediatamente y, si así lo exige la normativa local, a su autoridad sanitaria nacional.
PRECAUCIÓN: no use el dispositivo en áreas de riesgo de incendio o explosiones (por ejemplo, en entornos ricos en oxígeno).
ADVERTENCIA: este dispositivo contiene imanes. No lo utilice cerca de marcapasos u otros dispositivos u objetos magnéticamente sensibles.
ADVERTENCIA: No use este artículo con ningún producto de carga inalámbrica Qi. Las partes metálicas pueden causar calor extremo y provocar quemaduras y / o daños en su dispositivo.
ADVERTENCIA: Este producto puede exponerlo a sustancias químicas como el cloruro de metileno y el cromo hexavalente, que el estado de California reconoce como causantes de cáncer o toxicidad reproductiva. Para obtener más información, visite www.P65Warnings.ca.gov.
Compatibilidad electromagnética
Este dispositivo cumple con los requisitos de nivel de emisiones e inmunidad EMC de la norma IEC 60601-1-2: 2014. Las características de emisión de este equipo lo hacen adecuado para su uso en entornos de atención médica profesional y residencial (CISPR 11 Clase B). Este equipo ofrece protección adecuada para el servicio de comunicación por radio. En el raro caso de interferencia en el servicio de comunicación por radio, el usuario podría necesitar tomar medidas de mitigación, como reubicar o reorientar el equipo. ADVERTENCIA: Debe evitarse el uso de este equipo adyacente o apilado con otro equipo, ya que podría provocar un funcionamiento incorrecto. Si dicho uso es necesario, este equipo y el otro equipo deben observarse para verificar que están funcionando normalmente.
ADVERTENCIA: El uso de accesorios distintos a los proporcionados por el fabricante de este equipo podría provocar un aumento de las emisiones electromagnéticas o una disminución de la inmunidad electromagnética de este equipo y un funcionamiento incorrecto.
ADVERTENCIA: Los transmisores de RF portátiles no deben usarse a menos de 30 cm (12 pulgadas) de cualquier parte del dispositivo. De lo contrario, podría producirse una degradación del rendimiento de este equipo.

Este dispositivo cumple con la sección 15 de las Reglas de la FCC. El funcionamiento está sujeto a las dos condiciones siguientes: (1) este dispositivo no puede causar interferencias perjudiciales, y (2) este dispositivo debe aceptar cualquier interferencia recibida, incluyendo las interferencias que pueden causar un funcionamiento no deseado.
Cualquier cambio/modificación a este equipo no aprobado por DermLite podría anular el permiso del usuario para operar el equipo.
IMPORTANTE: antes del uso inicial, por favor, cargue la batería interna de iones de litio. Consulte la sección “Batería y carga” para más detalles

Instrucciones de uso
DermLite handyscope® es un dermatoscopio para teléfonos inteligentes con luz polarizada y no polarizada, iluminación clínica y funcionalidad inalámbrica. Se puede conectar a la mayoría de los teléfonos inteligentes y tabletas mediante el adaptador de abrazadera MagnetiConnect® (MCC) incluido. Para ciertos dispositivos móviles con una parte posterior que no sea de vidrio, se puede usar el adaptador de anillo adhesivo (R) incluido.

Uso del adaptador de abrazadera MagnetiConnect (Fig. A)
Coloque la abrazadera (MC) sobre la cámara principal de su teléfono inteligente, luego fíjela apretando la perilla (KN). Coloque el anillo magnético roscado y coloque el telescopio de mano DermLite sobre él.

Uso del anillo adhesivo (Fig. B)
Si su dispositivo tiene una parte trasera que no es de vidrio, puede usar el anillo adhesivo (R). Centre la mira de 30 mm del aplicador de anillo (RA) suministrado sobre la cámara y determine si su teléfono inteligente o tableta (o su caja) tiene un área plana y sin obstrucciones para colocar el anillo de acero (R). Si es así, limpia el área con la toallita con alcohol isopropílico incluida, quita la película adhesiva (RF) del anillo para exponer su adhesivo y presiona el anillo firmemente en tu dispositivo mientras mantienes la mira alineada sobre tu cámara. Retire el aplicador de anillo. Coloque Handyscope en el Ring, alineando su lente con la cámara de su teléfono inteligente. Handyscope hará “clic” en su lugar cuando se coloque correctamente.

Uso del kit de conexión DermLite (Fig. C)
Handyscope también se puede utilizar con los kits de conexión DermLite (CK), que están diseñados específicamente para cada modelo de iPhone y se venden por separado.

Placa frontal de vidrio
La placa frontal de vidrio a presión (FP) se puede quitar en las muescas de las uñas (FN).

Emparejamiento de teléfonos inteligentes
Para emparejar Handyscope de forma inalámbrica con su teléfono inteligente, consulte una aplicación compatible con Handyscope.

IceCap®
Para apoyar sus medidas de control de infecciones, coloque uno de los IceCaps (IC) desechables sobre la placa frontal (FP) instalada.

Batería y carga
PRECAUCIÓN: este dispositivo utiliza una batería especializada de iones de litio de 3.7V 670 mAh, la cual solo puede ser adquirida en DermLite o en un distribuidor autorizado de DermLite. En ningún caso debe usar otra batería que no sea la diseñada para esta unidad. Hacerlo podría dañarla.
Este dispositivo está equipado con un indicador de carga (CI) de cuatro niveles. Cuando la unidad está encendida y completamente cargada, los cuatro LED se iluminan. Cuando queda menos del 75 % de la vida útil de la batería, se iluminan tres LED. Si se descarga más de la mitad de la batería, se mostrarán dos LED encendidos, mientras que un único LED indica que queda menos del 25 % de la capacidad de la batería.
Para cargar su dispositivo, conecte el cable USB-C a USB suministrado al puerto de carga (CP) y a cualquier puerto USB compatible con IEC 60950-1 (5 V).
El indicador de carga (CI) indica la misma a través del número de LED parpadeantes, los cuales corresponden al nivel de carga total.
Cuando la carga se haya completado, los cuatro indicadores LED se iluminarán. Una carga completa permitirá utilizar el dispositivo aproximadamente unas 3 a 8 horas, dependiendo del nivel de brillo utilizado.
Tras unos años de uso, es posible que desee reemplazar la batería, la cual sólo estará disponible en DermLite o en un distribuidor autorizado de DermLite. Para cambiar la batería, póngase en contacto con DermLite o con su distribuidor local de DermLite.

Solución de problemas
Por favor, consulte www.dermlite.com para obtener la información más actualizada sobre resolución de problemas. Si su dispositivo requiere servicio técnico, visite www. dermlite.com/service o contacte a su distribuidor local de DermLite.

Cuidado y mantenimiento
ADVERTENCIA: no se permite la modificación de este equipo.
Su dispositivo está diseñado para un funcionamiento sin problemas. Las reparaciones deben ser realizadas únicamente por personal de servicio calificado.

Antes de usarlo en un paciente, el exterior de su dispositivo (excepto las partes ópticas) puede limpiarse con alcohol isopropílico (70% vol.). La lente debe tratarse como un equipo fotográfico de alta calidad y debe limpiarse con un equipo de limpieza de lentes estándar y protegerse de productos químicos nocivos. No utilice productos de limpieza abrasivos ni sumerja el dispositivo en líquido. No esterilizar en autoclave.

Garantía: 5 años para piezas y mano de obra. La batería tiene una garantía de 1 año.

Desecho
Este dispositivo contiene componentes electrónicos y una batería de iones de litio que deben ser desmontados para su desecho, así como podrían no ser desechados junto a la basura doméstica general. Por favor, consulte la normativa local asociada a la eliminación de residuos.

El set Handyscope incluye:
Dermatoscopio para smartphone Handyscope (3 LED polarizados, 3 no polarizados), MagnetiConnect® Clamp (MCC), 2 placas de contacto de vidrio a presión, 3 aplicadores de anillo con anillo adhesivo, estuche blando de transporte, cordón, suministro de muestra IceCap, cable de carga USB a USB-C

Descripción técnica
Visite www.dermlite.com/technical/ o póngase en contacto con su distribuidor local de DermLite.

©2023 by DermLite LLC | 01 May 2023 | FFH2-1701J (*Spanish*)