¡Ordene aquí!
PRAXISDIENST
Material Médico desde 1953

Laryngoscope LED handle and blade

INTERSURGICAL
COMPLETE RESPIRATORY SYSTEMS

A

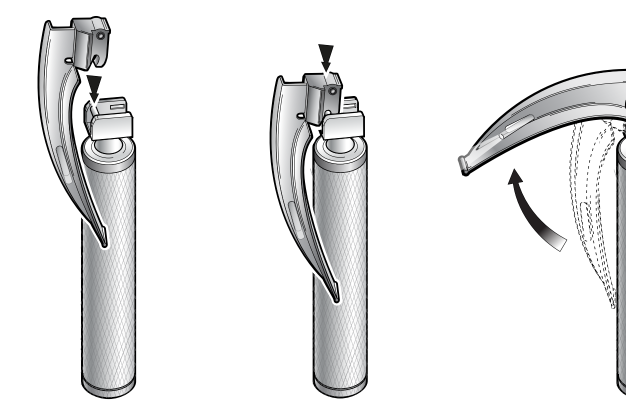

B

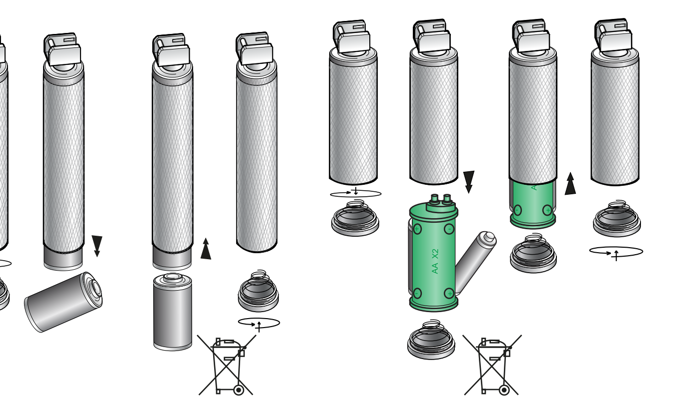

C

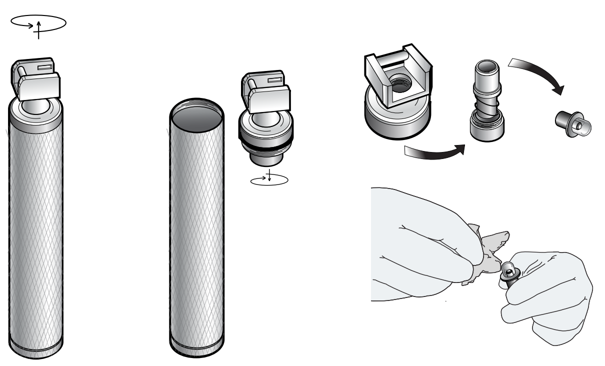

en INSTRUCTIONS FOR USE

Description
Intersurgical single use laryngoscope blades and reprocessable handles are designed to facilitate visualisation of the larynx, and to assist when carrying out tracheal intubation.
The blades have an integrated fibre optic light guide and the handles contain a Light Emitting Diode (LED) light source.
Warnings
- Only suitably trained, competent personnel must use a laryngoscope
- Older style incandescent light sources, if left illuminated, can generate heat sufficient to burn human tissue
- Power outputs from some rechargeable batteries may fall rapidly during use, resulting in rapid failure of illumination
- Do not use the products in strong magnetic fields, such as MRI environments
- This range of products must only be used with compatible ISO 7376-3 compliant fibre optic components

Limitations
- The laryngoscope handle can be autoclaved for up to 400 18-minute cycles at a temperature of 134°C

Pre-use checks
- Check the product for any damage or loose components. Do not use if the product is damaged
- Engage the blade onto the handle and check that the light illuminates correctly
- Ensure a spare blade and handle are available in case of failure or emergency

Connecting a laryngoscope blade and handle
See picture **A**
All Intersurgical laryngoscope blades are single use items. Dispose of after use in line with local clinical waste policy.
Battery size and Installation
See picture **B**

Handle	Battery Type
Medium	2xC (LR14)
Slim	2xAA (LR6)
Short	2xAA (LR6)

Batteries should be treated with care and discarded in accordance with local policies. Handles at the end of their useable life should be returned to Intersurgical for disposal. Ensure all batteries are removed.
Alkaline 1.5v batteries should be used in order to avoid rapid failure of illumination.
Sterilisation of Fibre Optic Laryngoscope Handles
Warning
- Ultrasonic cleaning and flash autoclaving methods are not suitable for fibre optic handles
- Do not use chemical sterilants with caustic ingredients and avoid mineral acids and abrasive agents
- Batteries (including the battery pack in the short handle) and lamps should always be removed prior to cleaning and autoclaving
- Autoclaving temperature should not exceed 140°C

Sterilisation should be carried out by personnel with required knowledge and training.
1. An initial manual clean should be undertaken to remove excess contamination by using warm water and a brush
2. The handle should be cleaned in an automated washer/disinfector machine. LED lamps and batteries or battery packs should not be cleaned in these machines
3. Sterilise the product by autoclaving the handle at a temperature of 134–137°C, 2.25Bar for a minimum of 3 minutes

Lamp Cleaning
See picture **C**
- A surgical grade cotton swab should be used to de-contaminate the lamp
- Ensure the lamp is fully dry before re-inserting into the laryngoscope

fr MODE D'EMPLOI

Description
Les lames à usage unique et les poignées réutilisables de laryngoscope Intersurgical sont conçues pour faciliter la visualisation du larynx et l'intubation trachéale.
Les lames sont dotées d'un guide à fibre optique intégré et les poignées d'une source lumineuse à diode électroluminescente (DEL).
Avertissements
- L'utilisation du laryngoscope est réservée au personnel compétent et correctement formé
- Les sources lumineuses à incandescence classiques peuvent générer, si elles sont laissées allumées, suffisamment de chaleur pour brûler les tissus humains
- La puissance de sortie de certaines batteries rechargeables peut chuter rapidement en cours d'utilisation et entraîner un arrêt rapide de l'éclairage
- Ne pas utiliser les produits à proximité de champs magnétiques puissants, notamment les environnements d'IRM
- Cette gamme de produits ne peut être utilisée qu'avec des composants à fibre optique compatibles et conformes à la norme ISO 7376-3

Limites
- La poignée du laryngoscope peut être stérilisée en autoclave à hauteur de 400 cycles de 18 minutes à une température de 134 °C

Contrôles avant utilisation
- Vérifier que le produit n'est pas endommagé et qu'aucun composant n'est desserré. Ne pas utiliser si le produit est endommagé
- Faire glisser la lame sur la poignée et vérifier que la lumière s'allume correctement
- Veiller à garder à portée de main une lame et une poignée de rechange en cas de défaillance ou d'urgence

Fixation de la lame et de la poignée de laryngoscope
Figure **A**
Toutes les lames de laryngoscope Intersurgical sont à usage unique. Après utilisation, mettre au rebut conformément à la politique locale relative à l'élimination des déchets médicaux.
Type et insertion des piles
Figure **B**

Poignée	Type de piles
Moyenne	2xC (LR14)
Mince	2xAA (LR6)
Courte	2xAA (LR6)

Les piles doivent être manipulées avec soin et mises au rebut conformément à la réglementation locale. À leur fin de vie utile, les poignées doivent être retournées à Intersurgical, qui se charge de leur mise au rebut. Veiller à retirer toutes les piles. Utiliser des piles alcalines de 1,5 V afin d'éviter tout arrêt rapide de l'éclairage.
Stérilisation des poignées de laryngoscope à fibre optique
Avertissement
- Les méthodes de nettoyage aux ultrasons et de stérilisation accélérée en autoclave ne conviennent pas aux poignées à fibre optique
- Ne pas utiliser d'agents stérilisants chimiques avec des ingrédients caustiques et éviter les acides minéraux et les agents abrasifs
- Les piles (y compris le bloc-piles de la poignée courte) et les lampes doivent être retirées avant tout nettoyage et toute stérilisation en autoclave
- La température de l'autoclave ne doit pas dépasser 140 °C

La stérilisation doit être effectuée par un personnel formé, disposant des connaissances requises
1. Procéder à un premier nettoyage manuel à l'eau chaude et à la brosse afin d'éliminer toute contamination en excès
2. Nettoyer la poignée dans un appareil de lavage automatique ou une machine de désinfection. Ces appareils ne conviennent pas aux lampes à DEL et aux blocs-piles
3. Stériliser le produit à l'autoclave à une température comprise entre 134 et 137 °C et à une pression de 2,25 bar pendant au moins 3 minutes

Nettoyage de la lampe
Figure **C**
- Utiliser un écouvillon en coton de qualité chirurgicale pour décontaminer la lampe
- Veiller à ce que la lampe soit complètement sèche avant de l'insérer à nouveau dans le laryngoscope

de GEBRAUCHSANWEISUNG

Beschreibung
Die Laryngoskopspatel zur Einmalnutzung und die wiederverwertbaren Griffe von Intersurgical sind darauf ausgerichtet, die Visualisierung des Kehlkopfes zu erleichtern und bei der endotrachealen Intubation behilflich zu sein. Die Spatel verfügen über einen integrierten faseroptischen Lichtleiter und die Griffe enthalten eine LED-Lichtquelle (Leuchtdiode).
Warnhinweise
- Nur entsprechend geschulte und kompetentes Fachpersonal darf das Laryngoskop anwenden
- Glühlichtquellen älteren Typs können, wenn sie länger eingeschaltet sind, ausreichend Hitze erzeugen, um menschliches Gewebe zu verbrennen
- Die Leistung einiger wieder aufladbarer Batterien kann während der Benutzung schnell sinken, wodurch die Beleuchtung rasch ausfällt
- Die Produkte nicht in starken Magnetfeldern, wie in einem MRT-Umfeld, benutzen
- Diese Produktpalette darf nur mit kompatiblen faseroptischen Komponenten verwendet werden, die der ISO 7373-3 entsprechen

Einschränkungen
- Der Laryngoskopgriff kann bis zu 400 Autoklavierzyklen à 18 Minuten bei einer Temperatur von 134°C unterzogen werden

Überprüfung vor dem Gebrauch
- Das Produkt auf Beschädigungen oder lose Komponenten überprüfen. Nicht verwenden, falls Produkt beschädigt ist
- Den Spatel auf den Griff setzen und überprüfen, ob das Licht korrekt funktioniert
- Ersatzspatel und Ersatzgriff müssen für eventuelle Stör- oder Notfälle immer bereitliegen

Verbinden des Laryngoskopspatels mit dem Griff
Siehe Abbildung **A**
Alle Laryngoskopspatel von Intersurgical sind für den Einmalgebrauch vorgesehen. Nach dem Gebrauch den lokalen Richtlinien zu Klinikabfällen entsprechend entsorgen.
Größe und Einsetzen der Batterien
Siehe Abbildung **B**

Griff	Batterietyp
Mittel	2xC (LR14)
Flach	2xAA (LR6)
Kurz	2xAA (LR6)

Batterien müssen mit Vorsicht behandelt und den lokalen Richtlinien entsprechend entsorgt werden. Nach Ablauf ihrer Nutzungsdauer sollten die Griffe zur Entsorgung an Intersurgical zurückgegeben werden. Sicherstellen, dass alle Batterien entfernt wurden.
Um ein schnelles Abfallen der Leuchtkraft zu vermeiden, sollten Alkaline-Batterien 1,5 V benutzt werden.
Sterilisation der faseroptischen Laryngoskopgriffe
Warnhinweis
- Ultraschallreinigung und „Flash"-Autoklavierung sind für faseroptische Griffe nicht geeignet
- Chemische Sterilisiermittel mit kaustischen Inhaltsstoffen dürfen nicht verwendet werden und Mineralsäuren und Scheuermittel sind zu vermeiden
- Batterien (inklusive des Batteriepacks im kurzen Griff) und Lampen müssen vor der Reinigung und Autoklavierung immer entfernt werden
- Die Autoklavier-Temperatur sollte 140°C nicht überschreiten

Die Sterilisation muss von entsprechend ausgebildetem und geschultem Personal durchgeführt werden.
1. Zuerst sollte eine manuelle Reinigung durchgeführt werden, um starke Verschmutzungen mit warmem Wasser und einer Bürste zu entfernen
2. Der Griff sollte in einem Waschautomaten/ Desinfektionsgerät gereinigt werden. LED-Lampen und Batterien oder Batteriepacks dürfen nicht in diesen Geräten gereinigt werden.
3. Das Produkt durch Autoklavierung des Griffs bei einer Temperatur von 134–137°C, bei 2,25 bar und mindestens 3 Minuten lang sterilisieren

Lampenreinigung
Siehe Bild **C**
- Zur Säuberung der Lampe sollte ein steriler Tupfer verwendet werden
- Sicherstellen, dass die Lampe vor dem Wiedereinsetzen in das Laryngoskop vollständig getrocknet ist

es INSTRUCCIONES DE USO

Descripción
Las cuchillas de laringoscopio individuales de un solo uso y los mangos reprocesables de Intersurgical están diseñados para facilitar la visualización de la laringe y para ayudar a realizar la intubación traqueal.
Las cuchillas tienen una guía de luz de fibra óptica integrada y los mangos contienen una fuente de luz con diodo emisor de luz (LED).
Advertencias
- El laringoscopio solo debe utilizarlo personal competente con la formación adecuada
- Las fuentes de luz incandescentes antiguas, si se dejan encendidas, pueden generar suficiente calor como para quemar el tejido humano
- La potencia de algunas baterías recargables puede caer rápidamente durante el uso, dando lugar a un fallo rápido de la iluminación
- No utilice los productos en campos magnéticos fuertes, como los entornos de resonancia magnética.
- Esta gama de productos solo se debe utilizar con componentes compatibles de fibra óptica conforme a la norma ISO 7376-3

Limitaciones
- El mango del laringoscopio puede esterilizarse en autoclave hasta una máximo de 400 ciclos de 18 minutos, a una temperatura de 134 °C

Comprobaciones previas al uso
- Compruebe si el producto presenta cualquier daño o componentes sueltos. No utilice el producto si está dañado
- Acople la cuchilla al mango y compruebe que la luz ilumina correctamente
- Asegúrese de disponer de una cuchilla y un mango de repuesto en caso de fallo o emergencia

Conexión de la cuchilla y el mango del laringoscopio
Consulte la imagen **A**
Todas las cuchillas de laringoscopio de Intersurgical son elementos de un solo uso. Después de utilizarlas, deséchelas de acuerdo con la política local de residuos clínicos.
Tipo de batería e instalación
Consulte la imagen **B**

Mango	Tipo de batería
Medio	2xC (LR14)
Delgado	2xAA (LR6)
Corto	2xAA (LR6)

Las baterías deben tratarse con cuidado y desecharse de acuerdo con las políticas locales. Al final de su vida útil, los mangos deben devolverse a Intersurgical para su eliminación. Asegúrese de extraer todas las baterías. Deben utilizarse baterías alcalinas de 1,5 V para evitar un fallo rápido de la iluminación.
Esterilización de mangos de laringoscopio de fibra óptica
Advertencia
- La limpieza por ultrasonidos y los métodos de autoclave flash no son adecuados para los mangos de fibra óptica
- No utilice esterilizantes químicos con ingredientes cáusticos y evite los ácidos minerales y los agentes abrasivos
- Las baterías (incluido el paquete de baterías del mango corto) y las lámparas deben retirarse siempre antes de la limpieza y la esterilización en autoclave
- La temperatura del autoclave no debe superar los 140 °C

La esterilización debe ser realizada por personal con el conocimiento y la formación necesarios
1. Debe realizarse una limpieza manual inicial para eliminar el exceso de suciedad mediante agua tibia y un cepillo
2. El mango debe limpiarse en un lavador automático o una máquina desinfectante. Las lámparas LED y las baterías o paquetes de baterías no deben limpiarse en dichas máquinas
3. Esterilice el mango en autoclave a una temperatura de 134–137 °C y una presión de 2,25 bares durante un mínimo de 3 minutos

Limpieza de la lámpara
Consulte la imagen **C**
- Utilice una torunda de algodón de tipo quirúrgico para eliminar la suciedad de la lámpara
- Asegúrese de que la lámpara esté completamente seca antes de volver a insertarla en el laringoscopio

pt INSTRUÇÕES DE UTILIZAÇÃO

Descrição
As lâminas de utilização única e os cabos reutilizáveis do laringoscópio Intersurgical foram concebidos para facilitar a visualização da laringe e para ajudar na intubação traqueal.
As lâminas têm uma luz de fibra óptica integrada que serve de guia e os cabos contêm uma fonte de luz LED.
Advertências
- O laringoscópio deve ser utilizado apenas por pessoas competentes e com a devida formação
- As antigas fontes de luz incandescente, quando deixadas acesas, podem gerar calor suficiente para queimar o tecido humano
- A energia de algumas pilhas recarregáveis pode esgotar-se rapidamente durante a utilização, resultando numa falha rápida da iluminação
- Não utilizar os produtos em campos magnéticos fortes, como nos ambientes de ressonância magnética
- Esta gama de produtos deve ser utilizada apenas com componentes de fibra óptica compatíveis, em conformidade com a norma ISO 7376-3

Limitações
- O cabo do laringoscópio pode ser esterilizado em autoclave, até um máximo de 400 ciclos de 18 minutos, a uma temperatura de 134°C

Verificações pré-utilização
- Verificar se o produto apresenta danos ou componentes soltos. Não utilizar se o produto estiver danificado
- Encaixar a lâmina no cabo e verificar se a luz acende correctamente
- Certificar-se de que existe uma lâmina e um cabo de reserva para o caso de ocorrer uma falha ou emergência

Unir uma lâmina a um cabo de laringoscópio
Ver a imagem **A**
Todas as lâminas do laringoscópio Intersurgical são itens de utilização única. Depois de utilizar, eliminar de acordo com a política local de eliminação de resíduos médicos.
Tamanho e instalação das pilhas
Ver a imagem **B**

Cabo	Tipo de pilha
Médio	2xC (LR14)
Fino	2xAA (LR6)
Curto	2xAA (LR6)

As pilhas devem ser manuseadas com cuidado e eliminadas de acordo com as políticas locais. No final da sua vida útil, os cabos devem ser devolvidos à Intersurgical, para eliminação. Certificar-se de que foram retiradas todas as pilhas. Deve-se usar pilhas alcalinas 1,5 V, para evitar uma falha rápida da iluminação.
Esterilização dos cabos de laringoscópio de fibra óptica
Advertência
- Os métodos de limpeza ultra-sónica e de esterilização rápida em autoclave não são adequados para os cabos de laringoscópio de fibra óptica
- Não usar esterilizantes químicos com ingredientes cáusticos e evitar os ácidos minerais e agentes abrasivos
- As pilhas (incluindo o conjunto de pilhas do cabo curto) e as lâmpadas devem ser sempre removidas antes da limpeza e da esterilização em autoclave
- A temperatura da esterilização em autoclave não deve exceder os 140°C
- A esterilização deve ser realizada por pessoal com o devido conhecimento e formação

1. Deve ser realizada uma limpeza manual inicial, utilizando água quente e uma escova, para remover o excesso de contaminação
2. O cabo deve ser limpo numa máquina de lavagem/desinfecção automática. As lâmpadas LED e as pilhas, ou conjuntos de pilhas, não devem ser limpas nessas máquinas
3. Esterilizar o produto, colocando o cabo num autoclave a uma temperatura entre 134 e 137°C, a 2,25 bar, durante no mínimo 3 minutos

Limpar a lâmpada
Ver a imagem **C**
- Deve-se usar um cotonete para aplicação cirúrgica para descontaminar a lâmpada
- Certificar-se de que a lâmpada está completamente seca, antes de voltar a inseri-la no laringoscópio

it ISTRUZIONI PER L'USO

Descrizione
Le lame per laringoscopio monouso e le impugnature riutilizzabili Intersurgical sono state ideate per facilitare la visualizzazione della laringe e l'intubazione tracheale.
Le lame sono dotate di una guida luminosa in fibra ottica integrata e le impugnature contengono una fonte di luce LED.
Avvertenze
- Il laringoscopio deve essere utilizzato solo da personale competente e adeguatamente addestrato
- Le fonti di luce incandescente del tipo meno recente, se lasciate illuminate, possono generare abbastanza calore da ustionare i tessuti umani
- Le potenze in uscita di certe batterie ricaricabili possono diminuire velocemente durante l'uso, causando una rapida mancanza di illuminazione
- Non utilizzare questi prodotti in forti campi magnetici, come gli ambienti RM
- Questa gamma di prodotti deve essere utilizzata solo con componenti compatibili in fibra ottica conformi alla norma ISO 7376-3

Limitazioni
- L'impugnatura del laringoscopio può essere sterilizzata in autoclave per un massimo di 400 cicli da 18 minuti a una temperatura di 134 °C

Controlli preliminari
- Verificare che il prodotto non presenti danni o componenti allentati. Non usare se il prodotto è danneggiato
- Innestare la lama sull'impugnatura e controllare che la luce si illumini correttamente
- Verificare che siano disponibili una lama e un'impugnatura di ricambio in caso di guasto o emergenza

Collegamento della lama e dell'impugnatura del laringoscopio
Fare riferimento all'illustrazione **A**
Tutte le lame per laringoscopio Intersurgical sono componenti monouso. Smaltire dopo l'uso conformemente alla politica sui rifiuti clinici locale.
Dimensioni e installazione della batteria
Fare riferimento all'illustrazione **B**

Impugnatura	Tipo di batteria
Media	2xC (LR14)
Sottile	2xAA (LR6)
Corta	2xAA (LR6)

Maneggiare le batterie con cura e smaltirle conformemente alle politiche locali. Le impugnature alla fine della loro durata utile devono essere restituite a Intersurgical per lo smaltimento. Assicurarsi di rimuovere tutte le batterie. Utilizzare batterie alcaline da 1,5 V per evitare una rapida mancanza di illuminazione.
Sterilizzazione delle impugnature per laringoscopio in fibra ottica
Avvertenza
- I metodi di lavaggio con ultrasuoni e sterilizzazione in autoclave con ciclo flash non sono adatti per le impugnature in fibra ottica
- Non utilizzare sterilizzanti chimici con ingredienti caustici ed evitare acidi minerali e agenti abrasivi
- Rimuovere sempre le batterie (compreso il pacco batterie nell'impugnatura corta) e le lampade prima della pulizia e della sterilizzazione in autoclave
- La temperatura della sterilizzazione in autoclave non deve superare i 140 °C

La sterilizzazione deve essere eseguita da personale adeguatamente addestrato ed esperto.
1. Eseguire una pulizia manuale iniziale per rimuovere la contaminazione in eccesso, utilizzando acqua tiepida e una spazzola
2. Pulire l'impugnatura in una lavatrice automatica / macchina disinfettante. Non pulire le lampade a LED e le batterie o i pacchi batterie in queste macchine
3. Sterilizzare il prodotto sterilizzando in autoclave l'impugnatura a una temperatura di 134-137 °C, 2,25 bar per un minimo di 3 minuti

Pulizia delle lampade
Fare riferimento all'illustrazione **C**
- Utilizzare un tampone di cotone di grado chirurgico per decontaminare la lampada.
- Assicurarsi che la lampada sia completamente asciutta prima di reinserirla nel laringoscopio.

nl GEBRUIKSAANWIJZING

Beschrijving
Intersurgical laryngoscoopbladen voor eenmalig gebruik en de herbruikbare handvaten zijn ontworpen voor een betere visualisatie van de larynx en als hulpmiddel bij tracheale intubatie.
De bladen hebben geïntegreerde fiberoptische lichtgeleiding en de handvaten bevatten een LED- (light emitting diode) lichtbron.
Waarschuwingen
- De laryngoscoop mag alleen worden gebruikt door getraind en deskundig personeel
- Lichtbronnen van oudere stijl met gloeilampjes kunnen, als zij ingeschakeld blijven, voldoende warmte produceren om verbranding van de weefsels te veroorzaken
- Sommige herlaadbare batterijen lopen tijdens het gebruik snel leeg, waardoor de verlichting onvoldoende wordt
- Gebruik de laryngoscoop niet in sterke magnetische velden, zoals in de buurt van een MRI
- Deze productlijn kan alleen gebruikt worden met compatibele fiberoptische componenten die voldoen aan ISO 7376-3

Beperkingen
- Het handvat van de laryngoscoop kan maximaal 400 cycli van 18 minuten geautoclaveerd worden bij een temperatuur van 134°C

Controles vóór gebruik
- Controleer het apparaat op beschadigingen of loszittende onderdelen. Niet gebruiken als het product beschadigd is
- Plaats het blad op het handvat en controleer of de verlichting correct werkt
- Zorg voor een reserveblad en -handvat voor het geval van storing of noodsituaties

Plaatsing van het laryngoscoopblad op het handvat
Zie afbeelding **A**
Alle Intersurgical laryngoscoopbladen zijn bedoeld voor eenmalig gebruik. Na het gebruik wegwerpen in overeenstemming met de lokale richtlijnen voor verwijdering van klinisch afval.
Batterijmaat en installatie
Zie afbeelding **B**

Handvat	Batterijtype
Medium	2xC (LR14)
Dun	2xAA (LR6)
Kort	2xAA (LR6)

Ga zorgvuldig om met de batterijen. Wegwerpen in overeenstemming met de lokale richtlijnen. Handvaten dienen aan het einde van hun gebruikstijd teruggezonden te worden naar Intersurgical voor vernietiging. Let op dat alle batterijen verwijderd zijn.
Gebruik alkaline 1,5V batterijen om te voorkomen dat de verlichting snel minder wordt.
Sterilisatie van handvaten van fiberoptische laryngoscopen
Waarschuwing
- Ultrasone reiniging en flash-autoclavering zijn niet geschikt voor fiberoptische handvaten
- Gebruik geen chemische sterilisatiemiddelen die caustische substanties bevatten en geen minerale zuren en schuurmiddelen
- Voor de reiniging en autoclavering dienen de batterijen (ook het battery pack in het korte handvat) en lampen verwijderd te worden
- Niet autoclaveren bij temperaturen boven 140°C

De sterilisatie dient te worden uitgevoerd door medewerkers met de vereiste kennis en training.
1. Eerst handmatig reinigen met warm water en een borstel, om overmatige contaminatie te verwijderen
2. Reinig het handvat daarna in een automatische was-/desinfectiemachine. LED-lampen en batterijen of battery packs mogen niet in deze machines gereinigd worden
3. Autoclaveer het handvat bij een temperatuur van 134–137°C en een druk van 2,25 Bar gedurende minimaal 3 minuten

Reiniging van de lamp
Zie afbeelding **C**
- Gebruik voor de ontsmetting van de lamp chirurgische watten
- Let op dat de lamp helemaal droog is voordat hij weer in de laryngoscoop geplaatst wordt

no BRUKSANVISNING

Beskrivelse
Intersurgical engangs laryngoskopeblader og resirkulerbare håndtak er utviklet for å forenkle visualisering av strupehodet, og for å assistere ved utføring av luftrørsintubering.
Bladene har en integrert fiberoptisk lysleder og håndtakene inneholder en lyskilde med en lysdiode (LED).
Advarsler
- Kun korrekt opplært kompetent personale kan bruke laryngoskopet
- Glødelyskilder av eldre type kan skape nok varme til å brenne menneskelig vev hvis de blir stående på
- Krafteffekten fra noen oppladbare batterier kan falle raskt under bruk, og føre til en hurtig svikt i belysningen
- Ikke bruk produktene i sterke magnetiske felt, som f.eks. MRI-miljøer
- Denne produktserien må kun brukes med kompatible fiberoptiske komponenter som overholder ISO 7376-3

Begrensinger
- Laryngoskophåndtaket kan autoklaveres i opptil 400 18-minutters sykluser ved en temperatur på 134 °C

Kontroll før bruk
- Kontroller produktet for skade eller løse komponenter. Produktet må brukes hvis emballasjen er skadet
- Koble bladet på håndtaket og kontroller at lyset tenner korrekt
- Sørg for at et ekstra blad og håndtak er tilgjengelig i tilfelle svikt eller nødstilfelle

Koble til et laryngoskopblad og håndtak
Se bilde **A**
Alle Intersurgical laryngoskopblad er kun for engangsbruk. Kastes etter bruk i henhold til lokal politikk for klinisk avfall.
Batteristørrelse og installasjon
Se bilde **B**

Håndtak	Batteritype
Medium	2xC (LR14)
Tynn	2xAA (LR6)
Kort	2xAA (LR6)

Batterier bør håndteres forsiktig og kastes i henhold til lokal politikk. Håndtak som har nådd slutten av sin tjenestetid bør returneres til Intersurgical for kasting. Sikre at alle batterier er fjernet.
Alkaliske 1.5v batterier bør brukes for å unngå rask svikt i belysningen.
Sterilisering av fiberoptiske laryngoskophåndtak
Advarsel
- Ultrasonisk rengjøring og hurtigautoklavering er ikke metoder som passer for fiberoptiske håndtak
- Ikke bruk kjemiske steriliseringsmidler med kaustiske ingredienser og unngå mineralsyrer og slipemidler
- Batterier (inkludert batteripakken i det korte håndtaket) og lamper bør alltid fjernes før rengjøring og autoklavering
- Autoklaveringstemperatur bør ikke overgå 140 °C

Sterilisering bør utføres av personale med nødvendig kunnskap og opplæring
1. En innledende manuell rengjøring bør utføres for å fjerne forurensing med varmt vann og en børste
2. Håndtaket bør rengjøres i en automatisk vaskemaskin/desinfeksjonsmaskin. LED-lamper og batterier eller batteripakker bør ikke rengjøres i disse maskinene
3. Steriliser produktet ved autoklavering av håndtaket ved en temperatur 134–137 °C, 2,25 Bar i minimum 3 minutter

Lamperengjøring
Se bilde **C**
- En bomullspinne av kirurgisk grad bør brukes for å rense lampen
- Sikre at lampen er helt tørr før den settes inn i laryngoskopet igjen

fi KÄYTTÖOHJEET

Kuvaus
Intersurgicalin kertakäyttöiset laryngoskoopin kielet ja steriloitavat kahvat on suunniteltu mahdollistamaan kurkunpään visualisointi ja auttamaan henkitorven intubaation tekemisessä. Kieliin sisältyy optinen valokuitukanava ja kahvoihin sisältyy loistediodinen (LED) valonlähde.
Varoitukset
- Laryngoskooppia saavat käyttää vain asianmukaisesti koulutetut, pätevät henkilöt
- Vanhanaikaiset hehkuvat valonlähteet voivat valaisemaan jätettyinä kuumentua riittävästi ihmiskudoksen polttamiseksi
- Eräiden ladattavien paristojen teho saattaa laskea nopeasti käytön aikana, mikä aiheuttaa valaistuksen nopean heikkenemisen
- Tuotteita ei saa käyttää voimakkaissa magneettikentissä, kuten MR-kuvauksessa
- Tätä tuotevalikoimaa saa käyttää ainoastaan yhteensopivien ISO 7376-3 -standardin täyttävien valokuitukomponenttien kanssa

Rajoitukset
- Laryngoskoopin kahva voidaan steriloida autoklaavissa enintään 400 kertaa 18 minuutin ohjelmalla 134°C:ssa

Käyttöä edeltävät tarkistukset
- Tarkista, ettei tuotteessa ole vaurioita tai irrallisia osia. Ei saa käyttää, jos tuote on vaurioitunut
- Kytke kieli kahvaan ja tarkista, että valo syttyy asianmukaisesti
- Varmista varakielen ja -kahvan saatavuus rikkoutumisen tai hätätilanteen varalta

Laryngoskoopin kielen ja kahvan kytkeminen
Katso kuvaa **A**
Kaikki Intersurgicalin laryngoskooppien kielet ovat kertakäyttöisiä. Hävitä käytön jälkeen kliinisen jätteen mukana paikallisen käytännön mukaisesti.
Pariston koko ja asennus
Katso kuvaa **B**

Kahva	Pariston tyyppi
Keskikoko	2xC (LR14)
Ohut	2xAA (LR6)
Lyhyt	2xAA (LR6)

Paristoja pitää käsitellä varovasti ja ne tulee hävittää paikallisten käytäntöjen mukaisesti. Käyttöikänsä lopun saavuttaneet kahvat pitää palauttaa Intersurgicalille hävitettäväksi. Varmista, että kaikki paristot on poistettu. Valaistuksen nopean heikkenemisen välttämiseksi on käytettävä 1,5 V:n alkaliparistoja.
Laryngoskoopin valokuitukahvojen sterilointi
Varoitus
- Ultraäänipuhdistus ja iskukuumennusmenetelmät eivät sovi valokuitukahvoille
- Syövyttäviä aineita sisältäviä sterilointikemikaaleja ei saa käyttää ja mineraalihappoja sekä hiovia aineita pitää välttää
- Paristot (mukaan lukien lyhyen kahvan paristopaketti) ja lamput pitää aina poistaa ennen puhdistusta ja autoklaavissa sterilointia
- Autoklaavin lämpötila ei saa ylittää 140°C

Steriloinnin saa suorittaa vain rittävän pätevä ja koulutettu henkilö.
1. Liiallinen kontaminaatio pitää poistaa aluksi käsin lämpimällä vedellä ja harjalla
2. Kahva pitää puhdistaa automaattisessa pesu-/desinfiointikoneessa. LED-lamppuja ja paristoja tai paristopaketteja ei saa puhdistaa tällaisissa koneissa
3. Steriloi tuotteen kahva autoklaavissa lämpötilassa 134–137°C, paineessa 2,25 baaria, vähintään 3 minuuttia

Lampun puhdistus
Katso kuvaa **C**
- Lamppu pitää puhdistaa kirurgisen laadun pumpulitupolla
- Varmista, että lamppu on täysin kuiva, ennen kuin asennat sen takaisin laryngoskooppiin

sv BRUKSANVISNING

Beskrivning
Intersurgicals laryngoskopblad för engångsbruk och återanvändningsbara handtag är utformade för att underlätta visualisering av larynx och för att underlätta vid trakeal intubering.
Bladen är försedda med en integrerad fiberoptisk ljusledare och handtagen innehåller en LED-ljuskälla.
Varningar
- Endast behörig personal med lämplig utbildning får använda laryngoskop
- Glödande ljuskällor av äldre typ kan, om de lämnas upplysta, avge tillräckligt stark värme för att orsaka brännskador
- Uteffekten från vissa laddningsbara batterier kan sjunka snabbt vid användning och leda till snabb förlust av belysningen
- Använd inte produkterna i starka magnetfält, t.ex. MRT-miljöer
- Detta produktsortiment får endast användas med kompatibla fiberoptiska komponenter som överensstämmer med ISO 7376-3

Begränsningar
Laryngoskopets handtag kan autoklaveras i upp till 400 cykler om 18 minuter vid en temperatur på 134°C.
Kontroller före användning
- Kontrollera produkten för eventuella skador eller lösa komponenter. Använd inte produkten om den är skadad
- Sätt fast bladet i handtaget och kontrollera att ljuset tänds korrekt
- Se till att det finns ett extra blad och handtag i händelse av fel eller nödsituation

Anslutning av laryngoskopblad och handtag
Se bild **A**
Alla laryngoskopblad från Intersurgical är avsedda för engångsbruk. Kasseras efter användning i enlighet med lokala föreskrifter för kliniskt avfall.
Batteristorlek och installation
Se bild **B**

Handtag	Batterityp
Medium	2xC (LR14)
Smalt	2xAA (LR6)
Kort	2xAA (LR6)

Batterier ska hanteras med försiktighet och kasseras i enlighet med lokala föreskrifter. Uttjänta handtag ska återsändas till Intersurgical för kassering. Kontrollera att alla batterier har avlägsnats. Använd alkaliska 1,5 V-batterier för att undvika att belysningen plötsligt släcks.
Sterilisering av fiberoptiska laryngoskophandtag
Varning
- Ultraljudsrengöring och flash-auktoklavering är inte lämpliga för fiberoptiska handtag
- Använd inte kemiska steriliseringsmedel med frätande ingredienser och undvik mineralsyror och medel med slipverkan
- Batterier (inklusive batterienheten i det korta handtaget) och lampor ska alltid avlägsnas före rengöring och autoklavering
- Autoklaveringstemperaturen får inte överskrida 140°C

Steriliseringen ska utföras av personal med nödvändig kunskap och utbildning
1. En inledande manuell rengöring ska göras med varmt vatten och en borste för att avlägsna grov kontaminering
2. Rengör handtaget i automatisk disk/ desinfektor. LED-lampor och batterier eller batterienheter får inte rengöras i dessa apparater
3. Sterilisera produkten i autoklav vid en temperatur på 134–137°C, 2,25 bar i minst 3 minuter

Rengöring av lampan
Se bild **C**
- Använd en bomullstops av kirurgisk kvalitet för att dekontaminera lampan
- Kontrollera att lampan är helt torr innan den sätts tillbaka i laryngoskopet

da BRUGSVEJLEDNING

Beskrivelse
Intersurgical laryngoskopblade til engangsbrug og håndtag, der kan genbehandles, er beregnet til at lette visualisering af larynx og som en hjælp ved udførelse af trakeal intubation.
Bladene har en integreret fiberoptisk lysfunktion, og håndtagene er udstyret med en LED-lyskilde.
Advarsler
- Kun behørigt uddannet og kompetent personale må anvende et laryngoskop
- Hvis ældre modeller af glødelyskilder forbliver tændt, kan de generere tilstrækkelig varme til at brænde humant væv
- Visse genopladelige batteriers afgivne effekt kan falde hurtigt under brug, hvilket medfører, at belysningen hurtigt svigter
- Produkterne må ikke anvendes i stærke magnetfelter som f.eks. MR-miljøer
- Denne produktserie må kun anvendes sammen med kompatible fiberoptiske komponenter, der overholder ISO 7376-3

Begrænsninger
- Laryngoskophåndtaget kan autoklaveres i op til 400 cyklusser på 18 minutter ved en temperatur på 134°C

Kontrol før brug
- Kontrollér produktet for eventuelle skader eller løse komponenter. Produktet må ikke anvendes, hvis det er beskadiget
- Sæt bladet på håndtaget, og kontrollér, at pæren lyser korrekt
- Sørg for at have et ekstra blad og et ekstra håndtag klar i tilfælde af fejl eller nødsituationer

Montering af et laryngoskopblad og -håndtag
Se billede **A**
Alle Intersurgical laryngoskopblade er til engangsbrug. Kassér dem efter brug i overensstemmelse med den lokale politik vedrørende klinisk affald.
Batteristørrelse og montering
Se billede **B**

Håndtag	Batteritype
Medium	2xC (LR14)
Smalt	2xAA (LR6)
Kort	2xAA (LR6)

Batterier skal behandles forsigtigt og kasseres i henhold til den lokale politik. Når håndtag ikke længere kan anvendes, skal de returneres til Intersurgical med henblik på bortskaffelse. Sørg for at fjerne alle batterier.
Der skal anvendes alkaliske 1.5v batterier for at undgå, at belysningen hurtigt svigter.
Sterilisering af fiberoptiske laryngoskophåndtag
Advarsel
- Ultralydsrensning og lynautoklavering er ikke egnet til fiberoptiske håndtag
- Undlad at anvende kemiske steriliseringsmidler med kaustiske indholdsstoffer, og undgå mineralsyrer og slibende midler
- Batterier (inklusive batteripakken i det korte håndtag) og pærer skal altid fjernes inden rensning og autoklavering
- Autoklaveringstemperaturen må ikke overstige 140°C

Sterilisering skal udføres af personale med det nødvendige kendskab og den nødvendige uddannelse
1. Der skal foretages en indledende manuel rengøring for at fjerne den værste kontaminering ved hjælp af varmt vand og en børste
2. Håndtaget skal renses i en automatisk vaskemaskine/desinficeringsmaskine. LED-pærer og batterier eller batteripakker må ikke renses i disse maskiner
3. Sterilisér produktet ved at autoklavere håndtaget ved en temperatur på 134–137°C, 2,25 Bar i mindst 3 minutter

Rensning af pære
Se billede **C**
- Der skal anvendes kirurgisk bomuld til at dekontaminere pæren
- Sørg for, at pæren er helt tør, inden den sættes tilbage i laryngoskopet

el ΟΔΗΓΙΕΣ ΧΡΗΣΗΣ

Περιγραφή
Οι λεπίδες λαρυγγοσκοπίου μιας χρήσης της Intersurgical και οι επανεπεξεργάσιμες λαβές έχουν σχεδιαστεί να διευκολύνουν την απεικόνιση του λάρυγγα και να υποβοηθούν τη διασωλήνωση της τραχείας.
Οι λεπίδες διαθέτουν ενσωματωμένο οδηγό φωτός οπτικών ινών και οι λαβές περιέχουν μια πηγή φωτός (LED - Φωτοδίοδος).
Προειδοποιήσεις
- Το λαρυγγοσκόπιο πρέπει να χρησιμοποιείται μόνο από κατάλληλα εκπαιδευμένο και πιστοποιημένο προσωπικό
- Οι πηγές φωτός παλαιότερου τύπου (πυράκτωσης), εάν αφεθούν φωτισμένες, μπορεί να δημιουργήσουν θερμότητα επαρκή ώστε να προκληθούν εγκαύματα σε ανθρώπινο ιστό
- Η παραγωγή ισχύος ορισμένων επαναφορτίσιμων μπαταριών μπορεί να υποστεί ταχεία πτώση κατά τη διάρκεια της χρήσης, προκαλώντας ταχεία διακοπή του φωτισμού
- Μη χρησιμοποιείτε τα προϊόντα σε ισχυρά μαγνητικά πεδία, όπως το περιβάλλον μαγνητικής τομογραφίας
- Αυτή η γκάμα προϊόντων πρέπει να χρησιμοποιείται μόνο με συμμορφούμενα εξαρτήματα οπτικών ινών που είναι συμβατά με το πρότυπο ISO 7376-3

Περιορισμοί
- Η λαβή του λαρυγγοσκοπίου μπορεί να αποστειρώνεται σε αυτόκλειστο για έως και 400 κύκλους των 18 λεπτών σε θερμοκρασία 134°C

Έλεγχοι πριν τη χρήση
- Ελέγξτε το προϊόν για τυχόν ζημιά ή χαλαρά εξαρτήματα. Μη χρησιμοποιείτε το προϊόν αν έχει υποστεί ζημιά
- Συμπλέξτε τη λεπίδα στη λαβή και ελέγξτε αν ο φωτισμός είναι σωστός
- Βεβαιωθείτε ότι διατίθενται εφεδρική λεπίδα και λαβή σε περίπτωση βλάβης ή έκτακτης ανάγκης

Σύνδεση λεπίδας και λαβής λαρυγγοσκοπίου
Βλ. εικόνα **A**
Όλες οι λεπίδες λαρυγγοσκοπίου της Intersurgical είναι στοιχεία μιας χρήσης. Απορρίψτε τις μετά τη χρήση σύμφωνα με τις πρακτικές της συγκεκριμένης χώρας για τα κλινικά απόβλητα.
Μέγεθος και εγκατάσταση μπαταριών
Βλ. εικόνα **B**

Λαβή	Τύπος μπαταρίας
Μεσαίο μέγεθος	2xC (LR14)
Λεπτό μέγεθος	2xAA (LR6)
Μικρό μέγεθος	2xAA (LR6)

Ο χειρισμός των μπαταριών πρέπει να γίνεται με προσοχή και η απόρριψή τους σύμφωνα με τις πρακτικές της συγκεκριμένης χώρας. Οι λαβές που βρίσκονται στο τέλος της ωφέλιμης διάρκειας ζωής τους πρέπει να επιστρέφονται στην Intersurgical για απόρριψη. Βεβαιωθείτε ότι αφαιρούνται όλες οι μπαταρίες.
Πρέπει να χρησιμοποιούνται αλκαλικές μπαταρίες των 1,5 V ώστε να αποφεύγεται η ταχεία διακοπή του φωτισμού.
Αποστείρωση των λαβών λαρυγγοσκοπίου οπτικών ινών
Προειδοποίηση
- Ο καθαρισμός με υπερήχους και η υπερταχεία αποστείρωση (Flash) σε αυτόκλειστο δεν είναι κατάλληλες μέθοδοι για την αποστείρωση των λαβών οπτικών ινών
- Μη χρησιμοποιείτε χημικά αποστειρωτικά μέσα που περιέχουν καυστικά συστατικά και αποφύγετε τα ορυκτά οξέα και τους αποξεστικούς παράγοντες
- Οι μπαταρίες (συμπεριλαμβανομένης της συστοιχίας μπαταριών στη λαβή μικρού μεγέθους) και οι λυχνίες πρέπει να αφαιρούνται πάντα πριν τον καθαρισμό και την αποστείρωση σε αυτόκλειστο
- Η θερμοκρασία κατά την αποστείρωση σε αυτόκλειστο δεν πρέπει να υπερβαίνει τους 140°C

Η αποστείρωση πρέπει να διενεργείται από προσωπικό που διαθέτει την απαιτούμενη γνώση και κατάρτιση.
1. Θα πρέπει να διενεργείται αρχικός μη αυτόματος καθαρισμός για την απομάκρυνση περίσσειας μόλυνσης χρησιμοποιώντας ζεστό νερό και βούρτσα
2. Η λαβή πρέπει να καθαρίζεται σε αυτόματο μηχάνημα πλύσης/απολύμανσης. Οι λυχνίες LED και οι μπαταρίες ή οι συστοιχίες μπαταριών δεν πρέπει να καθαρίζονται σε αυτά τα μηχανήματα
3. Αποστειρώστε το προϊόν αποστειρώνοντας τη λαβή σε αυτόκλειστο σε θερμοκρασία 134–137°C, 2,25 Bar για τουλάχιστον 3 λεπτά

Καθαρισμός λυχνίας
Βλ. εικόνα **C**
- Για την απολύμανση της λυχνίας πρέπει να χρησιμοποιείται μπατονέτα χειρουργικής βαθμίδας
- Βεβαιωθείτε ότι η λυχνία είναι τελείως στεγνή πριν την εισαγάγετε ξανά μέσα στο λαρυγγοσκόπιο

lt NAUDOJIMO INSTRUKCIJA

Aprašymas
Intersurgical vienkartinio naudojimo laringoskopo mentelės ir daugkartinio naudojimo laringoskopo rankena yra sukurta palengvinti gerklų vizualizaciją ir padėti intubuojant. Mentelėse yra integruotas fibrooptinis šviesolaidis, o laringoskopo rankenoje LED (a Light Emitting Diode) šviesos šaltinis.
Įspėjimas
-Tik tinkamai apmokytas kompetentingas personalas gali naudoti laringoskopą
-Senesnio stiliaus spinduliuojantys šviesos šaltiniai, kuriam laikui palikti šviesti gali įkaisti ir nudenginti žmogaus audinius
-Įkraunamų elementų galia gali labai sparčiai sumažėti naudojimo metu, dėl ko gali sumažėti apšvietimo ryškumas
-Nenaudokite šių gaminių stipriuose magnetiniuose laukuose, tokiuose kaip MRI aplinka
-Šio asortimento gaminiai gali būti naudojami tik su ISO 7376-3 optiniais komponentais

8/14/2012 8:54:04 AM
5376.indd 2

Apribojimai
-Laringoskopo rankena gali būti autoklavuojama iki 400 kartų 18 minučių 134°C temperatūroje.
Patikrinimas prieš naudojimą
-Patikrinkite ar produktas nepažeistas ar yra visi komponentai. Nenaudokite jei produktas pažeistas
-Sujunkite mentelę su rankena ir patikrinkite ar šviesa sklinda teisingai
-Įsitikinkite, kad atsarginė mentelė ir rankena yra šalia ekstra atvejui
Laringoskopo rankenos ir mentelės sujungimas
Žiūrėti paveiksliuką **A**
Visos Intersurgical laringoskopo mentelės yra vienkartinio naudojimo. Po panaudojimo išmeskite pagal vietos klinikinių atliekų naikinimo taisykles.
Baterijos dydis ir įdėjimas
Žiūrėti paveiksliuką **B**

Rankena	Baterijos tipas
Vidutinė	2xC (LR14)
Plona	2xAA (LR6)
Trumpa	2xAA (LR6)

Baterijos turi būti įkraunamos ir išmetamos laikantis vietinių reikalavimų. Pasibaigus jų galiojimo laikui, rankenos turėtų būti grąžinami Intersurgical sunaikinimui. Įsitikinkite, kad visos baterijos yra išimtos.
Šarminės 1.5v baterijos turėtų būti naudojamos siekiant išvengti apšvietimo gedimo.
Fibrooptinių laringoskopo rankenų sterilizavimas
Įspėjimas
-Fibrooptinėms rankenoms netinka valymas ultragarsu ir didelio greičio autoklavavimo metodu
-Nenaudokite cheminių sterilizantų su šarminėmis sudedamosiomis dalimis ir venkite mineralinių rūgščių ir abrazyvinio veikimo valymo priemonių
-Baterijos (įskaitant ir baterijas trumpoje rankenoje) ir lempos turi būti išimtos dar prieš valymą ir autoklavavimą
-Autoklavavimo temperatūra neturi būti aukštesnė kaip 140°C
Sterilizavimą turi atlikti tik apmokytas personalas.
1. Pradinis rankinis valymas šiltu vandeniu ir šepečiu turėtų būti atliktas siekiant pašalinti perteklinį užteršimą
2.Rankena turėtų būti išvalyta automatinėje plovimo/dezinfekavimo mašinoje. LED lempos ir baterijos negalima plaunamti tose mašinose
3.Sterilizuokite produktą autoklavuodami rankeną 134-137°C temperatūroje, 2.25Bar slėgiu mažiausiai 3 minutes
Lempos valymas
Žiūrėti paveiksliuką **C**
-Lempos nukenksminimui turi būti naudojamas chirurginis tamponas
-Prieš įstatant lempą į laringoskopą reikėtų įsitikinti ar ji visiškai sausa

pl INSTRUKCJA UŻYTKOWANIA
Opis
Produkowane przez firmę Intersurgical jednorazowe łopatki laryngoskopu i rękojeści z możliwością przystosowania do ponownego użycia są przeznaczone do ułatwiania wizualizacji krtani oraz do pomocy podczas przeprowadzania intubacji dotchawiczej. Łopatki mają zintegrowaną prowadnicę światłowodową, a rękojeści są wyposażone w źródło światła LED (Light Emitting Diode).
Ostrzeżenia
- Z laryngoskopu może korzystać wyłącznie przeszkolony personel posiadający odpowiednie kwalifikacje
- Starszego typu źródła światła w postaci żarówek mogą generować ciepło wystarczające do spowodowania oparzeń tkanki ludzkiej, jeśli pozostaną włączone
- Moc wyjściowa niektórych ładowalnych baterii może gwałtownie spaść podczas używania, powodując nagłe przerwanie świecenia
- Produktów tych nie należy używać w silnych polach magnetycznych, np. w środowisku MRI
- Produktów tych można używać wyłącznie z elementami światłowodowymi zgodnymi z normą ISO 7376-3
Ograniczenia
- Rękojeść do laryngoskopu można poddać maksymalnie 400 18-minutowym cyklom sterylizacji w autoklawie w temperaturze 134°C
Kontrola przed użyciem
- Produkt należy sprawdzić pod kątem uszkodzeń oraz poluzowanych elementów. Nie używać, jeżeli produkt jest uszkodzony
- Zamocować łopatkę na rękojeści i sprawdzić, czy oświetlenie działa prawidłowo
- Upewnić się, że dostępna jest zapasowe łopatka i rękojeść w razie awarii lub nagłego wypadku
Podłączanie łopatki laryngoskopu i rękojeści
Patrz rysunek **A**
Wszystkie łopatki laryngoskopu firmy Intersurgical są elementami jednorazowego użytku. Po użyciu należy je zutylizować zgodnie z lokalnymi zasadami dotyczącymi odpadów szpitalnych.
Rozmiar baterii i ich instalacja
Patrz rysunek **B**

Rękojeść	Rodzaj baterii
Średnia	2xC (LR14)
Wąska	2xAA (LR6)
Krótka	2xAA (LR6)

Z bateriami należy się obchodzić ostrożnie i należy je wyrzucać zgodnie z lokalnymi zasadami. Pod koniec okresu eksploatacji rękojeści należy zwrócić do firmy Intersurgical w celu utylizacji. Upewnić się, że baterie zostały usunięte. W celu uniknięcia nagłego przerwania świecenia należy używać baterii alkalicznych o napięciu 1,5 V.
Sterylizacja światłowodowych rękojeści do laryngoskopu
Ostrzeżenie
- Metody czyszczenia ultradźwiękowego i szybkiej sterylizacji w autoklawie nie są odpowiednie dla rękojeści światłowodowych
- Nie wolno stosować chemicznych środków sterylizacyjnych zawierających substancje żrące i należy unikać kwasów nieorganicznych oraz środków ściernych
- Przed czyszczeniem i sterylizacją w autoklawie należy zawsze wyjąć baterie (w tym również akumulator w przypadku krótkiej rękojeści) oraz lampy
- Temperatura sterylizacji w autoklawie nie powinna przekraczać 140°C
Sterylizację powinien przeprowadzać przeszkolony personel posiadający odpowiednią wiedzę
1. W celu usunięcia nadmiaru zanieczyszczeń należy przeprowadzić wstępne czyszczenie ręczne przy użyciu ciepłej wody i szczotki
2. Rękojeść należy wyczyścić w automatycznej zmywarce/urządzeniu do dezynfekcji. Lamp LED i baterii lub akumulatorów nie należy czyścić w tych urządzeniach
3. Sterylizację rękojeści należy przeprowadzać w autoklawie w temperaturze 134–137°C, przy ciśnieniu 2,25 bara, przez minimum 3 minuty
Czyszczenie lampy
Patrz rysunek **C**
- Do czyszczenia lampy należy używać gazika chirurgicznego
- Przed ponownym włożeniem lampy do laryngoskopu należy się upewnić, że jest całkowicie sucha

ru ИНСТРУКЦИЯ ПО ПРИМЕНЕНИЮ
Описание
Одноразовые клинки ларингоскопа и многоразовые рукоятки производства компании Intersurgical предназначены для облегчения визуализации гортани и содействия при выполнении интубации трахеи. В клинки встроен оптоволоконный световод, а рукоятки содержат источник освещения на светоизлучающих диодах (СИД).
Предостережения
- К использованию ларингоскопа допускается только квалифицированный персонал, прошедший соответствующую подготовку
- Если оставить включенными источники света с лампами накаливания более старого образца, они могут генерировать тепло, достаточное для ожога тканей человеческого организма
- Выходная мощность некоторых перезаряжаемых аккумуляторов может быстро истощится при использовании, что приведет к скорому отказу освещения
- Не применяйте эти изделия в сильном магнитном поле, например, при магнитно-резонансной томографии (МРТ)
- Этот ассортимент продукции следует использовать только с совместимыми оптоволоконными компонентами, соответствующими стандарту ISO 7376-3
Ограничения
- Рукоятку ларингоскопа можно стерилизовать в автоклаве не более 400 циклов по 18 минут при температуре 134°C
Контроль перед применением
- Проверьте изделие на предмет повреждений или незакрепленных деталей. Не используйте поврежденное изделие
- Вставьте клинок в рукоятку и проверьте исправную работу освещения
- Обеспечьте наличие запасных клинка и рукоятки на случай поломки или неотложной ситуации
Подсоединение клинка и рукоятки ларингоскопа
См. рисунок **A**
Все клинки ларингоскопа Intersurgical являются одноразовыми. Утилизируйте их после использования в соответствии с принятыми в лечебном учреждении правилами утилизации медицинских отходов.
Размер и установка аккумуляторов
См. рисунок **Б**

Рукоятка	Тип аккумулятора
Средняя	2xC (LR14)
Тонкая	2xAA (LR6)
Короткая	2xAA (LR6)

С аккумуляторами следует обращаться осторожно и утилизировать их в соответствии с местными нормами. По окончании срока службы рукояток их необходимо возвратить в компанию Intersurgical для утилизации. Следует извлечь все аккумуляторы.
Во избежание скорого отказа освещения следует применять щелочные аккумуляторы 1,5 В.
Стерилизация оптоволоконных рукояток ларингоскопа
Предостережение
- Для оптоволоконных рукояток не подходят методы ультразвуковой очистки и импульсного автоклавирования
- Не используйте химические стерилизующие вещества с каустическими ингредиентами, избегайте применения минеральных кислот и абразивных веществ
- Перед очисткой и автоклавированием необходимо извлечь аккумуляторы (в том числе блоки аккумуляторов в коротких рукоятках) и лампы
- Температура автоклавирования не должна превышать 140°C
Стерилизацию должен проводить персонал, обладающий необходимыми знаниями и навыками.
1. Сначала необходимо выполнить ручную очистку, удалив излишки загрязнений теплой водой и щеткой
2. Рукоятку следует очистить в автоматическом промывателе/дезинфекторе. Запрещается чистить светодиодные лампы и аккумуляторы или блок аккумуляторов в этих установках
3. Стерилизуйте изделие путем автоклавирования рукоятки при температуре 134–137°C и давлении 2,25 бар в течение не менее 3 минут
Очистка лампы
См. рисунок **В**
- Удалять загрязнения с лампы следует тампоном из медицинской ваты
- Полностью высушите лампу перед повторной установкой в ларингоскоп

cs POKYNY K POUŽITÍ
Popis
Jednorázové laryngoskopické čepele Intersurgical a opakovaně zpracovatelné rukojeti ulehčují vizualizaci laryngu a pomáhají při provádění tracheální intubace.
Čepele mají integrovaný navaděč z optických vláken a rukojeti obsahují zdroj světla LED (dioda vydávající světlo).
Varování
- Laryngoskop smí používat pouze odpovídajícím způsobem vyškolený kompetentní personál
- Zdroje světla staršího typu založené na žhavení jejich součástí mohou v případě, že je necháte puštěné, vytvářet teplo dostatečné k popálení lidské tkáně
- Výkon některých dobíjecích baterií se může s dalším používáním rychle zhoršovat, což povede k rychlému zhoršování osvětlení
- Nepoužívejte produkty v silných magnetických polích (jako např. prostředí MRI)
- Tato skupina produktů se smí používat pouze se součástmi z optických vláken kompatibilními s normou ISO 7376-3
Omezení
- Rukojeť laryngoskopu lze sterilizovat v autoklávu až 400 krát po 18minutových cyklech při teplotě 134 °C
Kontroly před použitím
- Zkontrolujte produkt, jestli není poškozen nebo se některé součásti neuvolnily. Nepoužívejte, pokud je produkt poškozen
- Vložte čepel do rukojeti a zkontrolujte, jestli světlo správně funguje
- Zkontrolujte, jestli máte k dispozici náhradní čepel a rukojeť, kdyby došlo k selhání stávajících součástí nebo k nouzovému stavu
Připojení laryngoskopické čepele a rukojeti
Viz obrázek **A**
Všechny laryngoskopické čepele Intersurgical jsou určeny pouze k jednorázovému použití. Po použití zlikvidujte v souladu s místními pokyny k likvidaci zdravotnického odpadu.
Velikost a instalace baterií
Viz obrázek **B**

Rukojeť	Typ baterie
Střední	2xC (LR14)
Úzká	2xAA (LR6)
Krátká	2xAA (LR6)

S bateriemi je potřebné zacházet opatrně a zlikvidovat je v souladu s místními doporučeními. Rukojeti je na konci jejich životnosti potřebné vrátit společnosti Intersurgical, která provede jejich likvidaci. Ujistěte se, že jsou vyjmuty všechny baterie. Používejte alkalické 1,5V baterie, zabráníte tím rychlému zhoršování osvětlení.
Sterilizace laryngoskopických rukojetí s optickými vlákny
Výstraha
- Ultrazvukové čištění a rychlá sterilizace v autoklávu nejsou jako metody pro rukojeti s optickými vlákny vhodné
- Nepoužívejte chemické sterilizační látky s žíravinami, rovněž se vyhýbejte anorganickým kyselinám a abrazivním činidlům
- Baterie (včetně soupravy baterií v krátké rukojeti) a lampičky je potřebné před čištěním a sterilizací v autoklávu vždy odstranit
- Teplota by při sterilizaci v autoklávu neměla překročit 140 °C
Sterilizaci musí provést personál s požadovanými znalostmi vyškolený příslušným způsobem.
1. Produkt je vhodné nejdříve ručně vyčistit, a odstranit tak nadbytečnou kontaminaci. Použijte k tomu teplou vodu a kartáč
2. Rukojeť by se měla čistit v automatické myčce / desinfekčním přístroji. Lampičky LED a baterie nebo soupravy baterií by se v těchto přístrojích čistit neměly
3. Rukojeť vysterilizujte v autoklávu při teplotě 134–137 °C, tlaku 2,25 atmosféry a po dobu minimálně 3 minut
Čištění lampičky
Viz obrázek **C**
- K dekontaminaci lampičky by se měl použít bavlněný tampónek vhodný v chirurgických indikacích
- Před opětovným připojením lampičky k laryngoskopu se ujistěte, že je zcela suchá

hu HASZNÁLATI ÚTMUTATÓ
Leírás
Az Intersurgical egyszer használatos laringoszkóp-lapocok és újrahasználható fogantyúk rendeltetése, hogy elősegítsék a gége vizualizációját és az endotracheális intubáció kivitelezését.
A lapoc beépített száloptikás vezetőfénnyel rendelkezik, a fogantyú pedig egy fénykibocsátó dióda (LED) fényforrást tartalmaz.
Figyelmeztetések
- Kizárólag megfelelően képzett, kompetens személyzet használhatja a laringoszkópot
- A régebb típusú izzó fényforrások, ha égve maradnak, az emberi szövet megégetéséhez elegendő hőt termelhetnek
- Egyes újratölthető elemek teljesítménye gyorsan csökkenhet használat közben, ami a megvilágítás gyors romlásához vezethet
- Ne használja a termékeket erős mágneses mezőben, pl. MR-készülék közelében
- Ezt a terméktípust kizárólag kompatibilis, az ISO 7376-3 szabványnak megfelelő száloptikás komponensekkel szabad használni
Korlátozások
- A laringoszkóp fogantyúja legfeljebb 400, egyenként 18 perces, 134 °C-on végzett ciklusban autoklávozható
Használat előtti ellenőrzés
- Ellenőrizze a terméket, hogy nincs-e rajta sérülés vagy meglazult alkatrész. Ne használja, ha a termék sérült
- Helyezze be a lapocot a fogantyúba és ellenőrizze, hogy megfelelő-e a világítás
- Ügyeljen arra, hogy meghibásodás vagy sürgősség esetén pótlapoc és fogantyú álljon rendelkezésre
A laringoszkóplapoc és -fogantyú csatlakoztatása
Lásd az **A.** ábrát.
Valamennyi Intersurgical laringoszkóp-lapoc egyszer használatos. Használat után ártalmatlanítsa a helyi klinikai hulladékkezelési irányelveknek megfelelően.
Az elem mérete és behelyezése
Lásd a **B.** ábrát.

Fogantyú	Elemtípus
Közepes	2xC (LR14)
Lapos	2xAA (LR6)
Rövid	2xAA (LR6)

Az elemeket óvatosan kell kezelni és a helyi irányelveknek megfelelően kell ártalmatlanítani. A fogantyúkat használhatóságuk lejártakor vissza kell küldeni az Intersurgical vállalathoz ártalmatlanítás céljából. Ügyeljen arra, hogy előtte minden elemet kivegyen belőle.
A világítás gyors romlásának elkerülése érdekében 1,5 V-os alkáli elemeket kell használni.
A száloptikás laringoszkópfogantyú sterilizálása
Figyelmeztetés
- A száloptikás fogantyúk sterilizálására az ultrahangos tisztítás és a gyors autoklávozási módszerek nem alkalmasak
- Ne használjon maró összetevőket tartalmazó kémiai sterilizálószereket, és kerülje az ásványi savakat, valamint a kopást okozó anyagokat
- Tisztítás és autoklávozás előtt az elemeket (a rövid nyélben levő elemcsomagot is beleértve) és a lámpákat mindig el kell távolítani
- Az autoklávozási hőmérséklet ne haladja meg a 140 °C-ot
A sterilizálást kizárólag megfelelő tudással és gyakorlattal rendelkező személyzet végezheti.
1. Meleg víz és kefe segítségével el kell végezni előbb egy kézi tisztítást a szennyeződés nagy részének eltávolításához
2. A fogantyút automata mosó-/fertőtlenítőgépben kell tisztítani. A LED lámpákat és elemeket vagy elemcsomagokat nem szabad ezekben a gépekben tisztítani
3. Sterilizálja a terméket a fogantyú 134–137 °C-on, 2,25 bár nyomás alatt, minimum 3 percen át történő autoklávozásával
A lámpa tisztítása
Lásd a **C.** ábrát.
- A lámpa dekontaminálásához sebészeti minőségű tampont kell használni
- Ügyeljen arra, hogy a lámpa teljesen megszáradjon mielőtt visszahelyezné a laringoszkópba

sl NAVODILA ZA UPORABO
Opis
Laringoskopska rezila za enkratno uporabo in ročaji za večkratno uporabo Intersurgical se uporabljajo za vizualizacijo grla in pomoč pri trahealni intubaciji.
Rezila imajo vgrajeno svetlobno vodilo z optičnimi vlakni, ročaji pa vsebujejo svetlobni vir s svetlečo diodo.
Opozorila
Laringoskop sme uporabljati samo ustrezno usposobljeno in pristojno osebje.
- Če svetlobne vire z žarnico starejšega tipa pustite svetiti, lahko ustvarijo dovolj toplote, da opečejo človeško tkivo
- Izhodna moč nekaterih sekundarnih baterij se lahko med uporabo hitro zmanjša, kar povzroči hitro odpoved osvetlitve
- Izdelkov ne uporabljajte v močnih magnetnih poljih, kot so okolja za magnetnoresonančno slikanje
- Ta vrsta izdelkov se sme uporabljati samo z deli z optičnimi vlakni, skladnimi s standardom ISO 7376-3
Omejitve
Laringoskopski ročaj se lahko avtoklavira največ 400 18-minutnih ciklov pri temperaturi 134°C.
Pregledi pred uporabo
- Preverite, ali je izdelek poškodovan oziroma ima zrahljane dele. Ne uporabljajte, če je izdelek poškodovan
- Rezilo namestite na ročaj in preverite, ali lučka ustrezno sveti
- Zaradi možne odpovedi ali nujnega primera morate imeti pripravljeno rezervno rezilo in ročaj
Priklop laringoskopskega rezila in ročaja
Glejte sliko **A.**
Vsa laringoskopska rezila Intersurgical so izdelki za enkratno uporabo. Po uporabi zavrzite skladno z lokalno politiko za klinične odpadke.
Velikost in namestitev baterije
Glejte sliko **B.**

Ročaj	Tip baterije
Srednji	2xC (LR14)
Tanki	2xAA (LR6)
Kratki	2xAA (LR6)

Z baterijami je treba ravnati skrbno in jih odstraniti skladno z lokalno politiko. Ročaje, ki jim je potekel rok uporabnosti, je treba za namene odstranjevanja vrniti družbi Intersurgical. Poskrbite za odstranitev vseh baterij. Uporabljajte alkalne baterije 1,5 V, da se izognete hitri odpovedi osvetlitve.
Sterilizacija laringoskopskih ročajev z optičnimi vlakni
Opozorilo
- Ultrazvočno čiščenje in hitro avtoklaviranje nista primerni metodi za ročaje z optičnimi vlakni
- Kemičnih sredstev za sterilizacijo ne uporabljajte skupaj z jedkimi snovmi in se izogibajte mineralnim kislinam ter abrazivnim učinkovinam
- Pred čiščenjem in avtoklaviranjem je treba vedno odstraniti baterije (vključno z baterijo v kratkem ročaju)
- Temperatura avtoklaviranja ne sme preseči 140°C
Sterilizacijo mora opraviti osebje s potrebnim znanjem in usposabljanjem.
1. Opraviti je treba primarno ročno čiščenje s toplo vodo in ščetko, da odstranite odvečno umazanijo
2. Ročaj je treba očistiti v samodejnem pomivalnem stroju/dezinfekcijskem stroju. Svetlečih diod in baterij ne smete čistiti v teh strojih
3. Izdelek sterilizirajte tako, da ročaj avtoklavirate pri temperaturi 134–137°C, pod tlakom 2,25 Bar, najmanj 3 minute
Čiščenje svetilke
Glejte sliko **C.**
- Za dekontaminacijo svetilke je treba uporabiti vatirano paličico kirurškega razreda
- Prepričajte se, da je svetilka popolnoma suha, preden jo ponovno vstavite v laringoskop

lv LIETOŠANAS INSTRUKCIJA
Apraksts
Intersurgical vienreizlietojamie laringoskopa asmeņi un atkārtoti apstrādājamie rokturi atvieglo balsenes apskatīšanu un palīdz traheālās intubācijas procesā.
Šiem asmeņiem ir integrēta optisko šķiedru gaismas vadotne un rokturi ar gaismas diožu (LED) apgaismojuma avotu.
Brīdinājumi
- Laringoskopu drīkst lietot tikai pienācīgi apmācīti, kompetenti darbinieki
- Vecākas paaudzes gaismas avoti ar kvēlspuldzēm, atstāti ieslēgti, var uzkarst tādā mērā, ka var radīt audu apdegumus
- Ja barošanu nodrošina atkārtoti lādējamie akumulatori, lietošanas laikā ātri var rasties kļūme, tāpēc apgaismojums drīz var izslēgties
- Nelietojiet izstrādājumus spēcīgu magnētisko lauku ietekmē, piemēram, MRI vidē
- Šo izstrādājumu klāstu drīkst lietot tikai ar optisko šķiedru komponentiem, kas atbilst standartam ISO 7376-3
Ierobežojumi
- Laringoskopa rokturi var apstrādāt autoklāvā ne vairāk par 400 cikliem (18 minūšu gariem) 134 °C temperatūrā
Pārbaudes pirms lietošanas
- Pārbaudiet, vai izstrādājumam nav bojājumu vai vaļīgu komponentu. Nelietojiet, ja izstrādājums ir bojāts
- Nostipriniet asmeni uz roktura un pārbaudiet, vai apgaismojums deg pareizi
- Kļūmes vai ārkārtas gadījumam sagādājiet rezerves asmeni un rokturi
Laringoskopa asmens un roktura pievienošana
Skat. attēlu **A**
Visi Intersurgical laringoskopa asmeņi ir vienreizlietojami. Pēc lietošanas utilizējiet tos saskaņā ar vietējo klīnisko atkritumu apsaimniekošanas plānu.
Akumulatoru izmērs un ievietošana
Skat. attēlu **B**

Rokturis	Akumulatoru veids
Vidējs	2xC (LR14)
Plāns	2xAA (LR6)
Īss	2xAA (LR6)

Ar akumulatoriem jārīkojas uzmanīgi, untie jāizmet saskaņā ar vietējām norādēm. Rokturi pēc to lietošanas darbmūža beigām ir jānodod utilizācijai uzņēmumam Intersurgical. Noteikti izņemiet visus akumulatorus.
Sārmu 1,5 V akumulatorus drīkst lietot nolūkā novērst pēkšņu apgaismojuma kļūmi.
Optisko šķiedru laringoskopa rokturu sterilizēšana
Brīdinājums
- Optisko šķiedru rokturus nedrīkst tīrīt ar ultraskaņu un skalot ar autoklavēšanas metodēm
- Nelietojiet nedz ķīmiskus sterilizēšanas līdzekļus ar kodīgām sastāvdaļām, nedz minerālskābes un abrazīvas vielas
- Pirms tīrīšanas un apstrādes autoklāvā akumulatori (arī akumulatoru komplekts īsajā rokturī) un spuldzes vienmēr ir jāizņem
- Autoklavēšanas temperatūra nedrīkst pārsniegt 140 °C
Sterilizēšanas procesu drīkst veikt tikai apmācīti darbinieki ar atbilstīgām zināšanām.
1. Lai notīrītu liekos sārņus, vispirms jāveic manuāla tīrīšana ar siltu ūdeni un suku
2. Rokturis jātīra automātiskā mazgāšanas ierīcē/dezinfekcijas ierīcē. LED spuldzes un akumulatorus vai akumulatoru komplektu šajās ierīcēs tīrīt nedrīkst
3. Sterilizējiet izstrādājumu, rokturi autoklavējot 134–137 °C temperatūrā ar 2,25 bar spiedienu vismaz 3 minūtes
Spuldzes tīrīšana
Skat. attēlu **C**
- Spuldzes attīrīšanai jāizmanto ķirurģijas kategorijas vates tampons
- Vispirms pārliecinieties, ka spuldze ir pilnīgi sausa, untikai tad no jauna ievietojiet laringoskopā

et KASUTAMISÕPETUS
Kirjeldus
Ettevõtte Intersurgical ühekordseks kasutuseks mõeldud larüngoskoobi keeled ning korduskasutatavad käepidemed on mõeldud kõri visualiseerimise hõlbustamiseks ning trahheaalse intubeerimise abistamiseks. Keeltesse on sisse ehitatud fiiberoptiline valguskaabel ning käepidemetes asub LED-valgusallikas.
Hoiatused
- Larüngoskoopi tohivad kasutada vaid vastava väljaõppega isikud
- Vanemat tüüpi hõõglambiga valgusallikad võivad püsivalt põledes tekitada kuumust, mis võib inimkudesid kõrvetada
- Teatud tüüpi laetavate akudega väljundid võivad kasutamise ajal kiirelt tühjeneda ning valgus võib kiirelt kustuda
- Ärge kasutage tooteid tugevates magnetväljades, nt MR-tomograafiaseadmete läheduses
- Seda tootesarja tohib kasutada üksnes ühilduvate ning standardi ISO 7376-3 nõuetele vastavate fiiberoptiliste osadega
Piirangud
- Larüngoskoobi käepidet võib autoklaavida kuni 400 18-minutilist tsüklit temperatuuril 134 °C
Kasutuseelne kontroll
- Kontrollige, et toode pole kahjustatud või osad lahti. Mitte kasutada, kui toode on kahjustunud
- Kinnitage keel käepideme külge ja kontrollige, et valgus süttib
- Veenduge, et rikete puhuks ja hädaolukorra tarbeks on käepärast varukeel ja -käepide
Larüngoskoobi keele ja käepideme ühendamine
Vt joonist **A**
Kõik ettevõtte Intersurgical larüngoskoopilised keeled on ühe korra kasutatavad. Kõrvaldage need kasutuselt kohalike kliiniliste jäätmete utiliseerimise eeskirjade järgi.
Aku suurus ja paigaldamine
Vt joonist **B**

Käepide	Aku tüüp
Keskmine	2xC (LR14)
Õhuke	2xAA (LR6)
Lühike	2xAA (LR6)

Akusid tuleb käsitseda hoolikalt ning kõrvaldada kasutusest kohalike eeskirjade järgi. Käepidemed tuleb nende tööea lõppedes tagastada ettevõttele Intersurgical, kus need utiliseeritakse. Veenduge, et kõik akud on eemaldatud.
Valguse kiire kustumise vältimiseks tuleb kasutada Alkaline'i 1,5 V akusid.
Fiiberoptiliste larüngoskoobi käepidemete steriliseerimine
Hoiatus
- Fiiberoptilistele käepidemetele ei sobi ultrahelipuhastus ning kiired autoklaavimismeetodid
- Ärge kasutage söövitavate koostisosadega keemilisi steriliseerimisvahendeid ning vältige mineraalseid happeid ja abrasiivseid vahendeid
- Akud, sh lühikese käepideme akupakk, ning lambid tuleb enne puhastamist ja autoklaavimist alati eemaldada
- Autoklaavimise temperatuur ei tohi olla kõrgem kui 140 °C
Steriliseerima peab vajalike teadmiste ja vastava väljaõppega personal
1. Kõigepealt tuleb tooteid käsitsi puhastada, et eemaldada sooja vee ja harjaga liigne saaste
2. Käepidet tuleb puhastada automaatses pesur-desinfikaatoris. LED-lampe ja akusid või akupakke ei tohi neis seadmetes puhastada
3. Steriliseerige toodet, autoklaavides minimaalselt 3 minutit temperatuuril 134–137 °C, 2,25 baari
Lambi puhastamine
Vt joonist **C**
- Lambi puhastamiseks tuleb kasutada kirurgilise taseme vatipulka
- Enne kui panete lambi larüngoskoopi tagasi, peab see olema täiesti kuiv

bg ИНСТРУКЦИИ ЗА УПОТРЕБА
Описание
Лъжиците за ларингоскоп за еднократна употреба и ръкохватките за ларингоскоп с възможност за повторна употреба след обработка на фирма Intersurgical са предназначени да улесняват визуализацията на ларинкса, както и да подпомагат извършването на трахеална интубация. Лъжиците са с интегриран фиброоптичен световод, а ръкохватките имат светодиоден (LED) източник на светлина.
Предупреждения
- Само подходящо обучен, компетентен персонал трябва да използва ларингоскоп
- По-старите модели източници на светлина с нажежаема жичка, ако бъдат оставени включени, могат да генерират топлина, достатъчна да изгори човешка тъкан
- По време на употреба изходните мощности на някои презареждаеми батерии може рязко да спаднат, което води до бързо отслабване на осветяването
- Не използвайте продуктите в силни магнитни полета, например места, където се извършва ЯМР
- Тези продукти трябва да се използват само със съответните фиброоптични компоненти, отговарящи на ISO 7376-3
Ограничения
- Ръкохватката за ларингоскоп може да се автоклавира до 400 18-минутни цикъла при температура от 134°C
Проверки преди употреба
- Проверете продукта за повреди или разхлабени компоненти. Да не се използва, ако продуктът е повреден
- Прикрепете лъжицата към ръкохватката и проверете дали светлината осветява правилно
- Уверете се, че в случай на повреда или извънредна ситуация има налични резервни лъжица и ръкохватка
Свързване на лъжица и ръкохватка за ларингоскоп
Виж фигура **A**
Всички лъжици за ларингоскоп на фирма Intersurgical са изделия за еднократна употреба. След употреба изхвърляйте продукта в съответствие с политиката за изхвърляне на отпадъци на местната клиника.
Размер и инсталиране на батерията
Виж фигура **B**

Ръкохватка	Вид на батерията
Средна	2xC (LR14)
Тънка	2xAA (LR6)
Къса	2xAA (LR6)

С батериите трябва се работи внимателно и да се изхвърлят в съответствие с местните политики. В края на техния използваем живот ръкохватките трябва да бъдат върнати на фирма Intersurgical за изхвърляне. Уверете се, че всички батерии са отстранени.
С цел да се избегне бързото отслабване на осветяването трябва да се използват 1,5 V алкални батерии.
Стерилизация на фиброоптични ръкохватки за ларингоскоп
Внимание
- Ултразвуковото почистване и методите за автоклавиране при висока скорост не са подходящи за фиброоптични ръкохватки
- Не използвайте химични средства за стерилизация с разяждащи съставки и избягвайте минерални киселини и абразивни агенти
- Преди почистване и автоклавиране винаги изваждайте батериите (включително комплекта батерии в късата ръкохватка) и лампите
- Температурата на автоклавиране не трябва да надвишава 140°C
Стерилизацията трябва да се извършва от персонал с необходимите знания и подготовка.
1. За отстраняване на силно замърсяване трябва да се извърши първоначално ръчно почистване с помощта на топла вода и четка
2. Ръкохватката трябва да се почиства в автоматична миялна машина/машина за дезинфекциране. LED лампи и батерии или комплекти батерии не трябва да се почистват в тези машини
3. Стерилизирайте продукта чрез автоклавиране на ръкохватката при температура от 134°C–137°C, 2,25 бара за минимум 3 минути
Почистване на лампата
Виж фигура **C**
- За деконтаминиране на лампата трябва да се използва хирургичен клас памучен тампон
- Уверете се, че лампата е напълно суха преди повторното ѝ поставяне в ларингоскопа

sr UPUTSTVO ZA UPOTREBU
Opis
Intersurgical špatule laringoskopa za jednokratnu upotrebu i drške laringoskopa koje se mogu višekratno obrađivati dizajnirane su da olakšaju vizualizaciju larinksa i pomognu prilikom obavljanja trahealne intubacije. Špatule imaju integrisani svetlovod sa optičkim vlaknom a u drške su ugrađene LED diode kao izvor svetlosti.
Upozorenja
- Laringoskop sme da koristi samo obučeno, kompetentno osoblje
- Inkadescentni izvori svetlosti starijeg tipa, ako se ostave upaljeni, mogu da generišu toplotu dovoljnu da nanese opekotine ljudskom tkivu
- Snaga nekih punjivih baterija može brzo da opadne tokom upotrebe i dovede do brzog otkazivanja osvetljenja
- Nemojte koristiti proizvode u snažnim magnetnim poljima kao što su MRI okruženja
- Ova paleta proizvoda se sme koristiti samo sa komponentama sa optičkim vlaknom usklađenim sa standardnom ISO 7376-3
Ograničenja
- Drška laringoskopa može da se steriliše u autoklavu maksimalno 400 puta u 18-minutnim ciklusima na temperaturi od 134 °C
Provere pre upotrebe
- Proverite da li na proizvodu ima oštećenja ili labavih komponenti. Nemojte koristiti proizvod ako je oštećen
- Postavite špatulu na dršku i proverite da li svetlost pravilno osvetljava
- Povedite računa da u slučaju otkazivanja ili vanredne situacije budu dostupne rezervna špatula i drška
Povezivanje špatule i drške laringoskopa
Pogledajte sliku **A**
Sve Intersurgical špatule laringoskopa su stavke za jednokratnu upotrebu. Posle upotrebe ih odložite na otpad u skladu sa lokalnom politikom odlaganja kliničkog otpada.
Veličina i postavljanje baterija
Pogledajte sliku **B**

Drška	Tip baterija
Srednja	2xC (LR14)
Tanka	2xAA (LR6)
Kratka	2xAA (LR6)

Sa baterijama treba postupati pažljivo a na otpad ih treba odlagati u skladu sa lokalnim politikama. Drške na kraju radnog veka treba vratiti kompaniji Intersurgical radi odlaganja na otpad. Povedite računa da sve baterije budu uklonjene. Treba koristiti alkalne baterije od 1,5 V da bi se izbeglo brzo otkazivanje osvetljenja.
Sterilizacija drški laringoskopa sa optičkim vlaknom
Upozorenje
- Čišćenje ultrazvukom i metode brze sterilizacije u autoklavu nisu pogodni za drške sa optičkim vlaknom
- Nemojte koristiti hemijska sredstva za sterilizaciju sa kaustičnim sastojcima i izbegavajte mineralne kiseline i abrazivna sredstva
- Baterije (uključujući bateriju u kratkoj dršci) i lampice treba uvek ukloniti pre čišćenja i sterilizacije u autoklavu
- Temperatura sterilizacije u autoklavu ne treba da bude veća od 140°C
Sterilizaciju treba da obavlja osoblje koje poseduje potrebno znanje i obuku.
1. Na početku treba obaviti ručno čišćenje mlakom vodom i četkom da bi se uklonila prekomerna zaprljanost
2. Dršku treba očistiti u automatskoj mašini za pranje/dezinfekciju. LED lampice i baterije ili baterijska pakovanja ne treba čistiti u tim mašinama
3. Sterilišite proizvod tako što ćete dršku obrađivati u autoklavu na temperaturi od 134–137°C, pod pritiskom od 2,25 bara, najmanje 3 minuta
Čišćenje lampice
Pogledajte sliku **C**
- Za čišćenje lampice treba koristiti štapiće s vatom hirurške klase
- Povedite računa da lampica bude potpuno suva pre nego što je ponovo umetnete u laringoskop

ro INSTRUCŢIUNI DE UTILIZARE
Descriere
Lamele de unică folosinţă şi mânerele reprocesabile pentru laringoscop Intersurgical sunt concepute pentru a facilita vizualizarea laringelui şi efectuarea procedurilor de intubaţie traheală. Lamele sunt prevăzute cu ghidaj luminos cu fibră optică integrat, iar mânerele sunt prevăzute cu o sursă de iluminat LED.
Avertismente
- Laringoscopul se va utiliza numai de către personal competent şi instruit adecvat
- Modelele mai vechi de surse de iluminat incandescente, dacă sunt lăsate aprinse, se pot încălzi suficient pentru a cauza arsuri la nivelul ţesuturilor umane
- Alimentarea electrică asigurată de unele baterii reîncărcabile se poate epuiza rapid în timpul utilizării, cauzând stingerea rapidă a sursei de iluminat
- Nu utilizaţi aceste produse în câmpuri magnetice puternice, precum mediile IRM
- Această gamă de produse trebuie să fie utilizată numai în asociere cu componente cu fibră optică conforme cu standardul ISO 7376-3
Limitări
- Mânerul laringoscopului poate fi autoclavat pentru până la 400 de cicluri cu durata de câte 18 minute, la o temperatură de 134°C
Verificări înaintea utilizării
- Verificaţi produsul pentru a detecta eventuale semne de deteriorare sau componente nefixate corespunzător. A nu se utiliza dacă produsul este deteriorat
- Fixaţi lama pe mâner şi asiguraţi-vă că sursa de iluminat se aprinde corect
- Păstraţi o lamă şi un mâner de rezervă la îndemână, pentru a le utiliza în caz de defecţiuni sau situaţii de urgenţă
Conectarea lamei şi mânerului laringoscopului
A se vedea imaginea **A**
Toate lamele pentru laringoscop Intersurgical sunt articole de unică folosinţă. A se elimina după utilizare conform politicilor locale de eliminare a deşeurilor spitaliceşti.
Tipul bateriilor şi instalarea
A se vedea imaginea **B**

Mâner	Tip baterie
Mediu	2xC (LR14)
Subţire	2xAA (LR6)
Scurt	2xAA (LR6)

Bateriile trebuie manevrate cu grijă şi eliminate în conformitate cu politicile locale. La finalul duratei de viaţă utilă, mânerele trebuie restituite fabricantului Intersurgical în vederea eliminării. Scoateţi în prealabil toate bateriile.
Pentru a evita epuizarea rapidă a alimentării sursei de iluminat, se vor utiliza baterii alcaline de 1,5 V.
Sterilizarea mânerelor cu fibră optică pentru laringoscop
Avertisment
- Curăţarea cu ultrasunete şi metodele de autoclavare rapidă nu sunt adecvate pentru mânerele cu fibră optică
- Nu utilizaţi soluţii de sterilizare chimice cu ingrediente caustice şi evitaţi acizii minerali şi agenţii abrazivi
- Bateriile (inclusiv bateriile din mânerul scurt) şi sursele de iluminat trebuie să fie întotdeauna îndepărtate înainte de curăţarea şi autoclavarea instrumentului
- Temperatura de autoclavare nu trebuie să depăşească 140°C
Sterilizarea se va face de către personal care deţine cunoştinţele necesare şi a fost instruit corespunzător.
1. Se recomandă o primă curăţare manuală a instrumentului cu apă călduţă şi o perie, pentru a îndepărta agenţii de contaminare în exces
2. Mânerul trebuie curăţat într-o maşină de spălat/dezinfectare automată. Sursele de iluminat LED sau bateriile nu trebuie curăţate în astfel de maşini
3. Sterilizaţi produsul prin autoclavarea mânerului la o temperatură de 134–137°C, la 2,25 bar, timp de cel puţin 3 minute
Curăţarea sursei de iluminat
A se vedea imaginea **C**
- Pentru decontaminarea sursei de iluminat, se va utiliza un beţişor cu vată de tip chirurgical
- Asiguraţi-vă că sursa de iluminat este uscată complet înainte de reintroducerea în laringoscop

sk NÁVOD NA POUŽITIE
Popis
Jednorazové lyžice laryngoskopu a opätovne spracovateľné rukoväte Intersurgical sú navrhnuté tak, aby uľahčili vizualizáciu hrtana a pomohli pri vykonávaní tracheálnej intubácie. Lyžice majú integrovaný optický svetlovod a rukoväte obsahujú diódu emitujúcu svetlo (žiarovku LED).
Výstrahy
- Laryngoskop môže používať jedine riadne vyškolený a kompetentný personál
- Ak zostanú zasvietené staršie typy žiaroviek, môžu generovať teplo dostatočné na spálenie ľudského tkaniva
- Výstupné výkony z niektorých dobíjateľných batérií môžu počas používania rýchlo klesnúť, čo vedie k rýchlemu zlyhaniu osvetlenia
- Tieto produkty nepoužívajte v silných magnetických poliach, ako je napríklad prostredie MRI
- Tento sortiment produktov sa smie používať len s kompatibilnými komponentmi optických vlákien spĺňajúcimi normu ISO 7376-3
Obmedzenia
- Rukoväť laryngoskopu je možné autoklávovať až 400 cyklov po 18 minút pri teplote 134 °C.
Kontroly pred použitím
- Skontrolujte, že produkt nie je poškodený ani nemá uvoľnené súčasti. Ak je produkt poškodený, nepoužívajte ho
- Zasuňte lyžicu na rukoväť a skontrolujte, či sa svetlo rozsvieti správne
- Zabezpečte, že v prípade zlyhania alebo pohotovosti sú k dispozícii náhradná lyžica a rukoväť
Pripojenie lyžice a rukoväte laryngoskopu
Pozrite si obrázok **A**
Všetky lyžice laryngoskopov Intersurgical sú na jednorazové použitie. Po použití ich zlikvidujte v súlade s miestnymi predpismi o klinickom odpade.
Veľkosť batérií a inštalácia
Pozrite si obrázok **B**

Rukoväť	Typ batérií
Stredná	2xC (LR14)
Tenká	2xAA (LR6)
Krátka	2xAA (LR6)

S batériami zaobchádzajte opatrne a likvidujte ich v súlade s miestnymi predpismi. Rukoväte na konci svojej životnosti vráťte na likvidáciu spoločnosti Intersurgical. Zabezpečte, že všetky batérie sú odstránené.
Aby sa zabránilo rýchlemu zlyhaniu osvetlenia, používajte 1,5V alkalické batérie.
Sterilizácia rukovätí laryngoskopu s vláknovou optikou
Výstraha
- Na rukoväte s vláknovou optikou nie je vhodné použiť ultrazvukové čistenie a metódy Flash autoklávovania
- Nepoužívajte chemické dezinfekčné prostriedky so žieravými zložkami a vyhnite sa minerálnym kyselinám a abrazívnym prostriedkom
- Pred čistením a autoklávovaním batérie (vrátane batérií v krátkej rukoväti) a žiarovky vždy odstráňte
- Teplota pri autoklávovaní by nemala prekročiť 140 °C
Sterilizáciu by mali vykonávať pracovníci s požadovanými znalosťami a odbornou prípravou
1. Pred použitím vykonajte pomocou teplej vody a kefky manuálne čistenie na odstránenie nadbytočnej kontaminácie
2. Rukoväť čistite v automatickej umývačke/dezinfektore. Žiarovky LED a batérie alebo sady batérií v týchto prístrojoch nečistite
3. Výrobok sterilizujte autoklávovaním rukoväte pri teplote 134–137 °C a tlaku 2,25 Bar po dobu minimálne 3 minút
Čistenie žiarovky
Pozrite si obrázok **C**
- Na dekontamináciu žiarovky použite chirurgický bavlnený tampón.
- Uistite sa, že pred opätovným vložením do laryngoskopu je žiarovka úplne suchá

hr UPUTE ZA UPORABU
Opis
Jednokratne laringoskopske špatule i višekratne drške tvrtke Intersurgical namijenjene su lakšoj vizualizaciji larinksa i podršci pri trahealnoj intubaciji. Špatule imaju integrirani svjetlovodni vodič, a drške sadržavaju svjetleću diodu (LED).
Upozorenja
- Laringoskop smije rabiti samo osposobljeno i stručno osoblje
- Stariji izvori svjetlosti, ako ostanu upaljeni, mogu generirati toplinu koja može opeći ljudsko tkivo
- Izlazna snaga nekih punjivih baterija može brzo pasti tijekom uporabe te dovesti do brzog prekida osvjetljenja
- Ne rabite proizvode u jakim magnetskim poljima poput sustava za snimanje magnetskom rezonancijom
- Ova serija proizvoda smije se rabiti samo s kompatibilnim svjetlovodnim komponentama koje su u skladu sa standardom ISO 7376-3
Ograničenja
- Laringoskopska drška može se sterilizirati u autoklavu do 400 puta u trajanju od 18 minuta na temperaturi od 134°C
Provjere prije uporabe
- Provjerite ima li na proizvodu znakova oštećenja ili slabo pričvršćenih komponenata. Ne rabite ako je proizvod oštećen
- Pričvrstite špatulu na dršku te provjerite svijetli li svjetlo ispravno
- Pripremite rezervnu špatulu i dršku za slučaj mogućeg kvara ili hitne intervencije
Povezivanje laringoskopske špatule i drške
Pogledajte sliku **A**
Sve laringoskopske špatule tvrtke Intersurgical namijenjene su jednokratnoj uporabi. Odložite ih nakon uporabe u skladu s lokalnim propisima o odlaganju medicinskih instrumenata.
Veličina i postavljanje baterija
Pogledajte sliku **B**

Drška	Tip baterije
Srednja	2xC (LR14)
Tanka	2xAA (LR6)
Kratka	2xAA (LR6)

S baterijama treba pažljivo postupati i odložiti ih u skladu s lokalnim propisima. Nakon isteka vijeka trajanja drške treba vratiti tvrtki Intersurgical radi odlaganja. Ne zaboravite ukloniti sve baterije. Kako bi se izbjegao brzi prekid osvjetljenja, trebaju se rabiti alkalne baterije od 1,5 V.
Sterilizacija svjetlovodnih laringoskopskih drški
Upozorenje
- Ultrazvučno čišćenje i brzo steriliziranje u autoklavu nisu prikladni za svjetlovodne drške
- Ne rabite kemijska sterilizacijska sredstva s kaustičnim sastojcima, mineralne kiseline i abrazivna sredstva
- Baterije (uključujući i baterijski paket u kratkoj drški) i lampice uvijek se moraju ukloniti prije čišćenja i steriliziranja u autoklavu
- Temperatura steriliziranja u autoklavu ne smije biti viša od 140°C
Sterilizaciju smije provoditi samo osposobljeno osoblje s potrebnim kvalifikacijama
1. Kako bi se uklonili ostaci kontaminacije, treba provesti početno ručno čišćenje toplom vodom i četkicom
2. Drška se treba očistiti u automatskoj perilici / dezinfekcijskom uređaju. LED lampice i baterije ili baterijski paketi ne smiju se čistiti u tim uređajima
3. Proizvod se sterilizira steriliziranjem drške u autoklavu na temperaturi od 134°C do 137°C, pri 2,25 bara, najmanje 3 minute
Čišćenje lampice
Pogledajte sliku **C**
- Za dekontaminiranje lampice trebaju se rabiti kirurški pamučni štapići
- Prije ponovnog umetanja u laringoskop provjerite je li lampica potpuno suha

tr KULLANIM TALİMATLARI
Açıklama
Intersurgical tek kullanımlık laringoskop bıçakları ve yeniden işlenebilir sapları, gırtlağın görüntülenmesini kolaylaştırmak ve trakeal entübasyon uygulanırken yardım sağlamak amacıyla tasarlanmıştır.
Bıçaklarda entegre fiber optik ışık kılavuzu ve saplarda da Işık Yayan Diyot (LED) ışık kaynağı bulunur.
Uyarılar
- Laringoskopu yalnızca gerekli eğitimi almış ve uzman personel kullanmalıdır
- Eski tarzdaki enkandesan ışık kaynakları açık bırakılmaları halinde, insan dokusunu yakmaya yetecek bir ısı üretebilirler
- Bazı şarj edilebilir pillerin güç çıkışları kullanım sırasında hızla düşebilir ve aydınlatmanın hızla azalmasına neden olabilir
- Ürünleri MRI ortamları gibi güçlü manyetik alanların bulunduğu yerlerde kullanmayın
- Bu ürün serisi yalnızca ISO 7376-3 uyumlu fiber optik bileşenlerle birlikte kullanılmalıdır
Sınırlamalar
- Laringoskop sapı 134°C sıcaklıkta, 18 dakikalık döngülerle, en fazla 400 sefer olacak şekilde otoklavlanabilir
Kullanım öncesi kontroller
- Üründe hasar bulunmadığını veya bileşenlerin gevşek olup olmadığını kontrol edin. Hasarlı olması durumunda ürünü kullanmayın
- Bıçağı sapa takın ve ışığın düzgün şekilde yandığını kontrol edin
- Ürünlerin arızalanması veya bir acil durum olasılığına karşı yedek bir bıçak ve sapın mevcut olduğunu kontrol edin
Laringoskop bıçağının ve sapının takılması
Bkz. resim **A**
Tüm Intersurgical laringoskop bıçakları tek kullanımlık parçalardır. Kullanımdan sonra ürünü yerel klinik atık politikasına uygun şekilde atın.
Pilin boyutu ve takılması
Bkz. resim **B**

Sap	Pil Tipi
Orta	2xC (LR14)
İnce	2xAA (LR6)
Kısa	2xAA (LR6)

Piller dikkatli şekilde kullanılmalı ve yerel atık politikalarına uygun şekilde atılmalıdırlar. Kullanım ömürlerinin sonuna gelen saplar bertaraf edilmek üzere Intersurgical'a iade edilmelidir. İade işleminden önce tüm pillerin çıkarıldığından emin olun.
Aydınlatmanın hızla düşmesi durumunu engellemek için, 1,5V'lik alkalin piller kullanılmalıdır.
Fiber Optik Laringoskop Saplarının Sterilizasyonu
Uyarı
- Ultrasonik temizleme ve flaş otoklav yöntemleri fiber optik saplar için uygun değildir
- Kostik maddeler içeren kimyasal sterilantlar kullanmayın ve mineral asitleri ile aşındırıcı ajanlar kullanmaktan kaçının
- Piller (pil seti ve kısa sap dahil) ve lambalar temizlik ve otoklavlama işlemlerinden önce mutlaka çıkarılmalıdır
- Otoklav sıcaklığı 140°C'yi aşmamalıdır.
Sterilizasyon, gerekli bilgilere ve eğitime sahip personel tarafından gerçekleştirilmelidir
1. Aşırı kontaminasyonu gidermek amacıyla, ılık su ve fırça kullanılarak elle ön temizlik yapılmalıdır
2. Sap otomatik bir yıkama/dezenfeksiyon makinesinde temizlenmelidir. LED lambaları ve piller ya da pil setleri bu makinelerde temizlenmemelidir
3. Ürünün sterilizasyon işlemi için, sapı 134–137°C sıcaklıkta, 2,25 Bar'da en az 3 dakika süreyle otoklavlayın
Lambanın Temizlenmesi
Bkz. resim **C**
- Lambanın dekontaminasyonu için tıbbi dereceli bir pamuklu çubuk kullanılmalıdır
- Laringoskopa yeniden yerleştirmeden önce lambanın tamamen kuruduğundan emin olun

Intersurgical Ltd, Crane House, Molly Millars Lane, Wokingham, Berkshire, RG41 2RZ, UK
T:+44 (0)118 9656 300 info@intersurgical.com
www.intersurgical.com

Ireland T: +353 (0)1 697 8540 info@intersurgical.ie
France T: +33 (0)1 48 76 72 30 info@intersurgical.fr
Deutschland T: +49 (0)2241 25690 info@intersurgical.de
España T: +34 91 665 73 15 info@intersurgical-es.com
Portugal T: +351 219 108 550 info@intersurgical.pt
Italia T: +39 0535 20836 info@intersurgical.it
Nederland T: +31 (0)413 243 860 info@intersurgical.nl
België/Belgique T: +32 5 2456991 info@intersurgical.be
Luxembourg T: +32 5 2456991 info@intersurgical.be
Sverige T: +46 08 514 30 600 info@intersurgical.se
Danmark T: +45 28 69 80 00 info@intersurgical.dk
Lietuva T: +370 387 66611 info@intersurgical.lt
Россия T: +7 495 7716809 info@intersurgical.ru
Česká Republika T: +420 272 911 814 info@intersurgical.cz
Türkiye T: +90 216 468 88 28 info@intersurgical.com.tr
South Africa T: +27 (0)11 44 7968 info@intersurgical.co.za
中国 T: +86 519 69817000 info@intersurgical-cn.com
日本 T: 81 (0)3 6863 4359 info@intersurgical.co.jp
台灣 T: +886 4 2380 5430 info@intersurgical.com.tw
Pilipinas T: +63 2820 4124 info@intersurgical.ph
USA T: +1 800 828 9633 support@intersurgicalinc.com
Canada T: +1 905-319-6500 info@intersurgical.ca
Colombia T: +57 1 742 5161 info@intersurgical.com
Australia T: +61 (0)2 8048 3300 info@intersurgical.com.au

EC REP
UAB Intersurgical
Arnionių g. 60, Pabradė,
LT-18170, Lithuania

NON STERILE
Rx ONLY
Non sterile
WEEE

5376 Issue 7 JMT 01.21